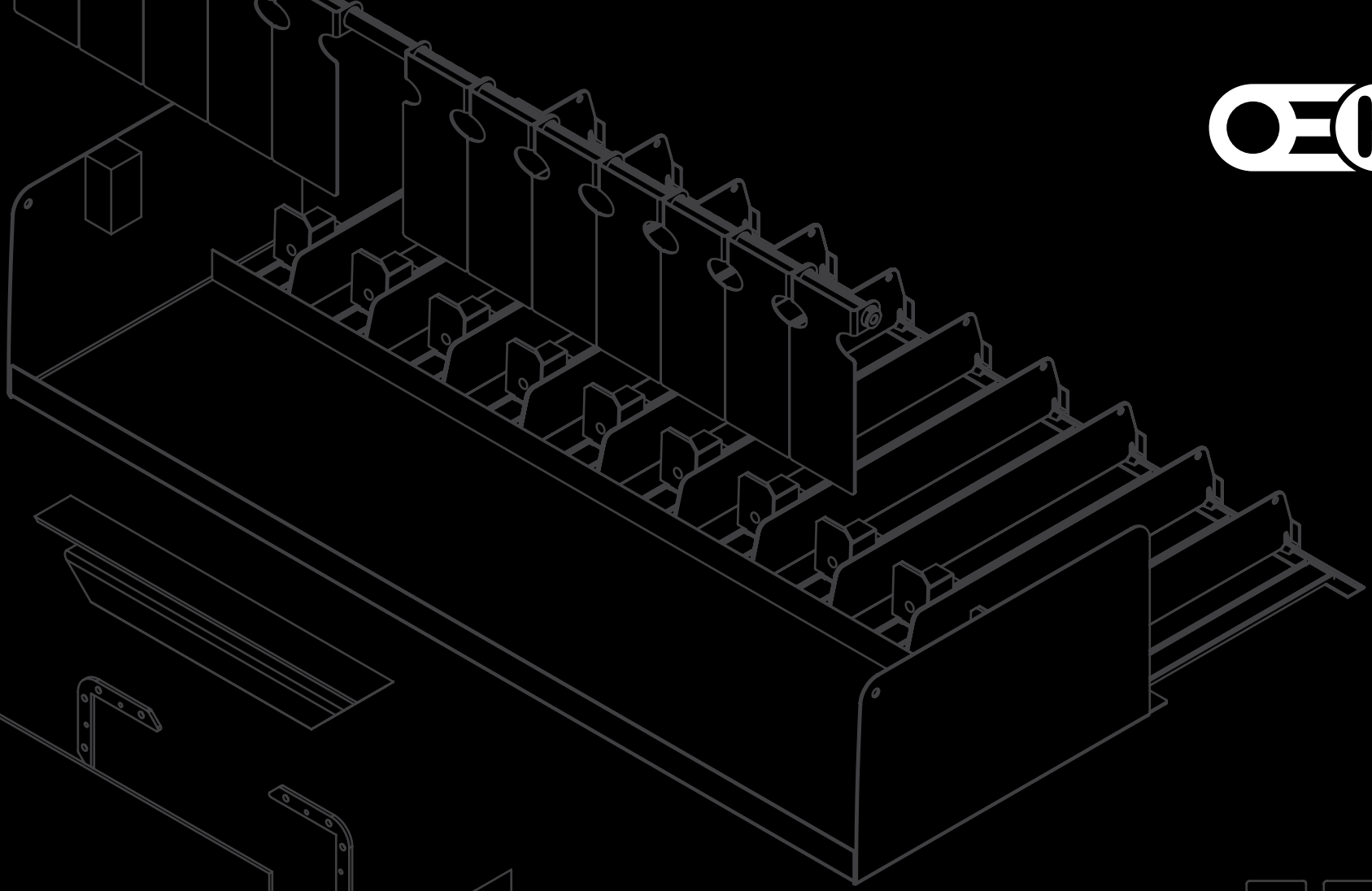

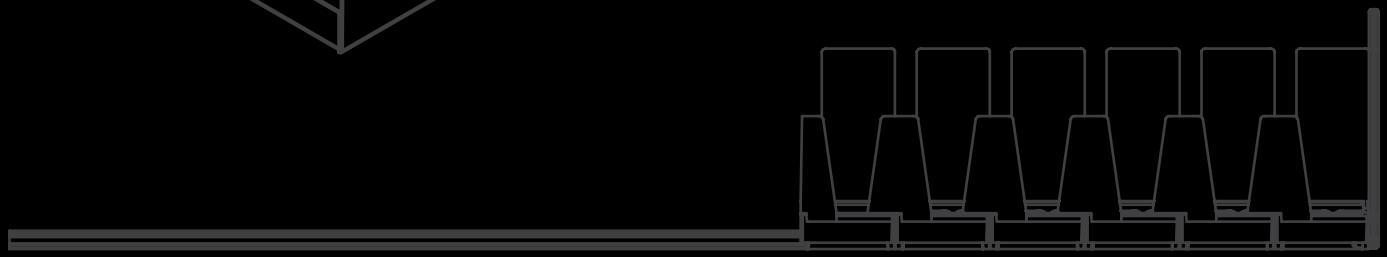

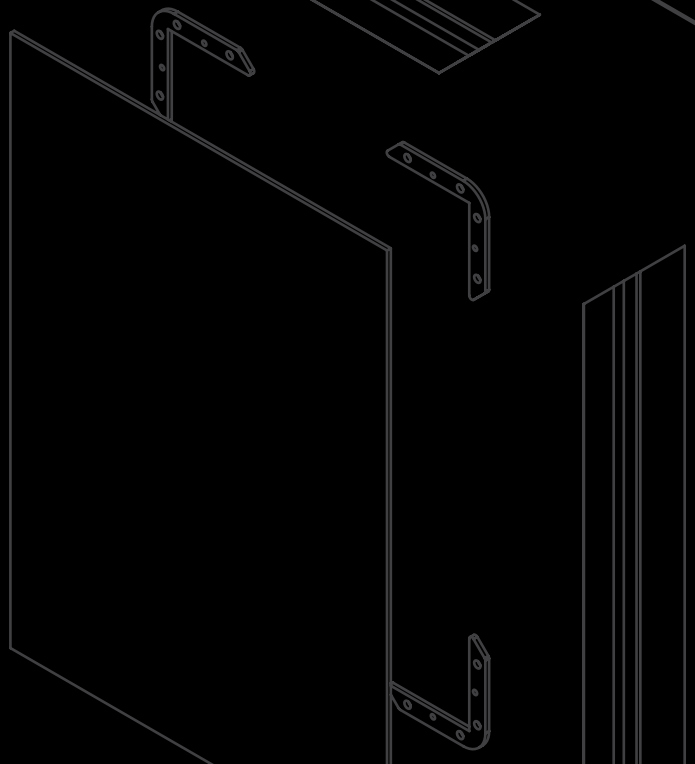

INNOVATIONS

Whether you are looking for a shelf management system, pusher system or poster frames – as a specialist in shelf management, Oechsle offers you a broad spectrum of Point of Sale material.

Thanks to our in-house mould construction, injection moulding and aluminium processing, we not only offer standard products – you can also order an individual solution to your project.

ABOUT US

FLEX PANEL

SMART SHELF IN KOOPERATION MIT IMCO

Das neu entwickelte Flex Panel ist die Antwort für den stationären Handel, um Warenschwund und resultierende Out-of-Stock Situationen bei Hot Products wie hochpreisigen Düften oder Kosmetika zu stoppen. Diese innovative Form der Warensicherung bringt dem Handel einen echten Mehrwert. Dabei wird ein bestehendes Verkaufsregal mit einem Plug & Play Tray bestückt, welches mit minimalem Aufwand direkt in das Regal platziert wird und einsatzbereit ist. Aufwändige Installationen, video- und robotergestützten Technologien oder Programmierungen entfallen.

Die Entnahme eines Produktes wird registriert und interpretiert. Atypische Mehrfachentnahmen lösen Alarm aus, so dass potenzielle Diebstähle Aufmerksamkeit erzeugen. Kern der Lösung ist, dass mit einem geringen Aufwand an verbauter Elektronik und damit Kosten ein maximaler Effekt in Richtung Warensicherung erreicht wird.

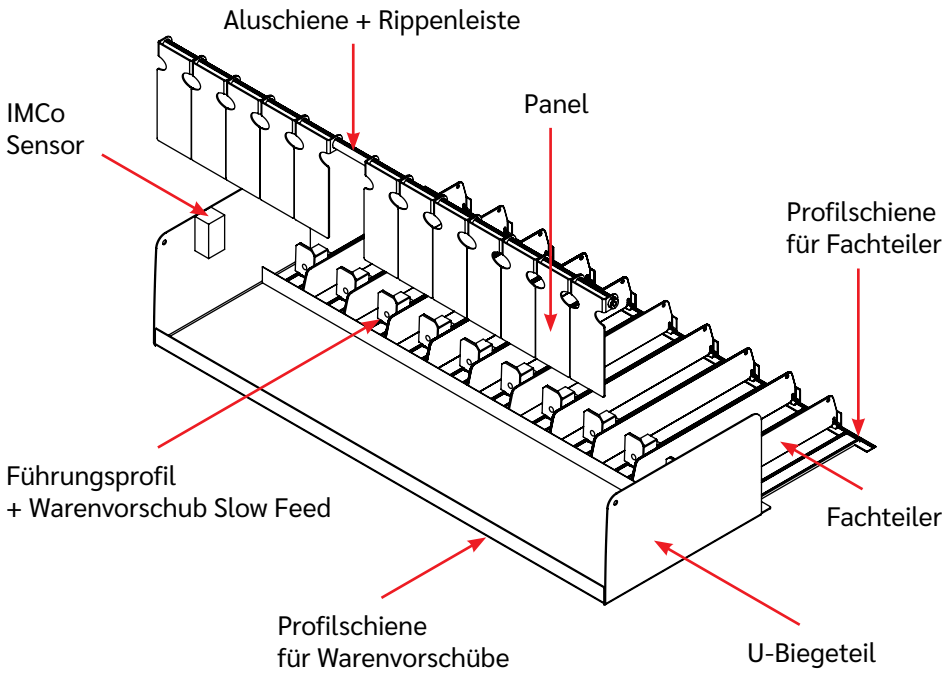

VORTEILE

- **Verlangsamung der Warenentnahme:** Der Zugang zur Ware verlangsamt sich durch verschiebbare Lamellen.
- **Early warning:** IMCo Sensor in Verbindung mit extrudierter Rippenleiste löst einen leisen Signalton sicher und zuverlässig beim Verschieben der Lamellen aus. Erfahrungsgemäß schreckt ein Signalton Diebe ab.
- **Shelf Ready:** Einfache Installation durch Plug & Play.
  Das Tray ist vormontiert und sofort einsatzbereit.
- **Battery powered:** Kein Strom oder Kabelmanagement erforderlich.
  Batterielebensdauer 2-3 Jahre.
- **Slow Feed:** Dosierter Vorschub der Produkte bis zur Regalkante dank Slow Feed, einem integrierten Dämpfer. Die Waren gleiten sanft an die vorderste Position, wo sie gut sichtbar und verfügbar sind.
- **Scalable:** Flex Panel kann bei Alarm die vorhandene Videoüberwachung aktivieren oder Fernalarme auslösen. Durch den Einsatz von IoT Vorschüben wird eine effiziente POS Datenanalysen in Bezug auf Kundenaktivitäten und Bestandslücken ermöglicht.
- **Marketingeffekte:** Saisonale Brandings, Specials oder spezielle Inszenierungen am POS können über die drucktechnische Veredelung der verschiebbaren Lamellen erzielt werden.
- **Excellent ROI:** Schnelle Kapitalrendite durch Diebstahlprävention und geringere Inventurdifferenzen.

Powered by IMCo

Patent Pending

Inventory Systems GmbH, Theodor-Heuss-Platz 8, 14052 Berlin
info@imco-berlin.de, www.imco-berlin.com

Oechsle Display Systeme GmbH, Rudolf-Wanzl-Straße 13 – 15, 89340 Leipheim
Tel: +49 8221 2798-0 / info@oechsle.de / www.oechsle.de / www.hl-display.com

BENEFITS

- **Anti-Sweep:** Sliding panels allow access to one facing at a time.
- **Early warning:** Every product removal emits a faint beep, announcing that the product and shelf are being monitored.
- **Shelf ready:** Plug & play installation. The display is preassembled and ready for immediate use.
- **Battery powered:** No power or cable required. Two to three years battery life.
- **Slow feed:** Smooth slide to the front thanks to slow feed with an intergraded damper.Offering clear visibility of the products.
- **Scalable:** Additional security solutions can be integrated to the shelf, such as video surveillance or remote alarms, to ensure more security. In addition, IoT sensor can be added to provide efficient POS data analyzes of the shelf activity.
- **Marketing effects:** Seasonal brandings, specials or special staging at the POS can be achieved by using printing technology on the sliding panels.
- **Excellent ROI:** Fast return on investment through theft prevention and lower inventory differences.

Powered by IMCO

Patent Pending

Inventory Systems GmbH, Theodor-Heuss-Platz 8, 14052 Berlin
info@imco-berlin.de, www.imco-berlin.com

FLEX PANEL

SMART SHELF IN COOPERATION WITH IMCO

The newly developed Flex Panel is the innovative solution for retail's high-priced hot products theft problem. This revolutionary form of article surveillance brings great added value to the retail sector. Every product removal is registered and interpreted. Atypical, multiple withdrawals trigger an alarm so that potential thefts attract attention.

It is a plug & play smart shelf: no need for complex installations or programming. This is a low cost and effective loss prevention system.

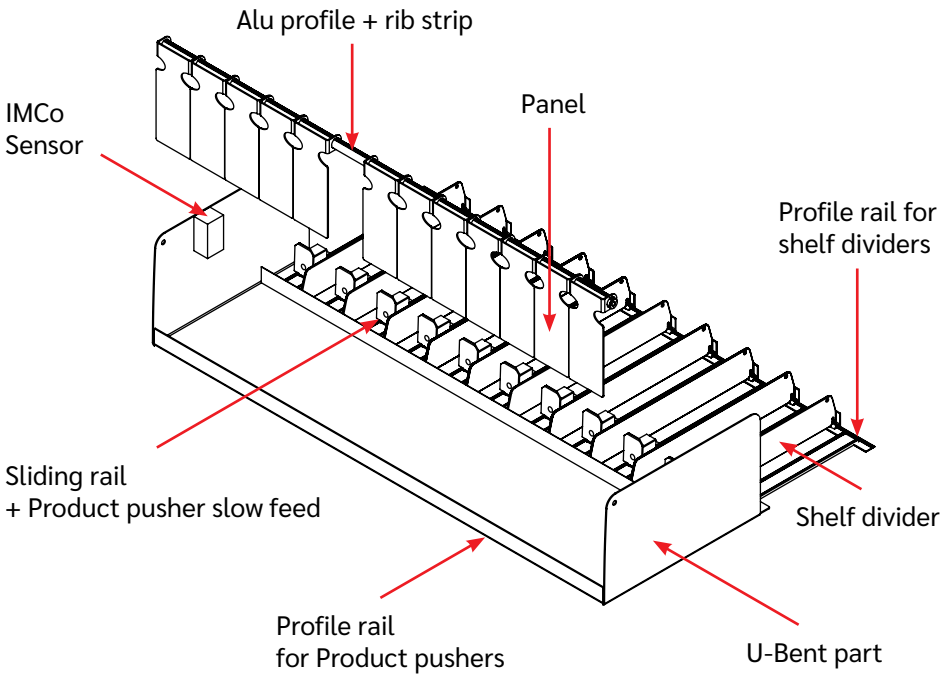

OEK & HL
Oechsle Display Systeme GmbH, Rudolf-Wanzl-Straße 13 – 15, 89340 Leipheim
phone: +49 8221 2798-0 / info@oechsle.de / www.oechsle.de / www.hl-display.com

HEAVY DUTY TRAY (HDT)

FÜR GROSSE, SCHWERE UND TK-PRODUKTE

Das Warenvorschubsystem Heavy Duty Tray von Oechsle wurde speziell für große und schwere Produkte sowie für Beutelware konzipiert. Zudem ist dieses Konzept für die extremen Bedingungen im Kühl- und Tiefkühlbereich entwickelt und bietet die volle Flexibilität für die im TK-Bereich gängigen Verpackungsgrößen und -gewichte. Durch den einfachen und modularen Aufbau des Systems können die einzelnen Komponenten nach Bedarf kombiniert werden. Der eingesetzte Materialmix ist kältebeständig, das Gleitprofil ist mit einer speziellen Gleitoberfläche ausgestattet und gewährleistet eine reibungslose Bewegung der Warenvorschübe auch bei Temperaturen unter 0°C. Der Warenvorschub ist in den Längen 350 mm, 450 mm und 550 mm erhältlich und ist individuell anpassbar auf alle Produkte ab einer Breite von 80 mm. Die Befestigung erfolgt auf einer handelsüblichen T-Schiene oder optional mit einer Alu-Frontschiene und einer Acrylfront.

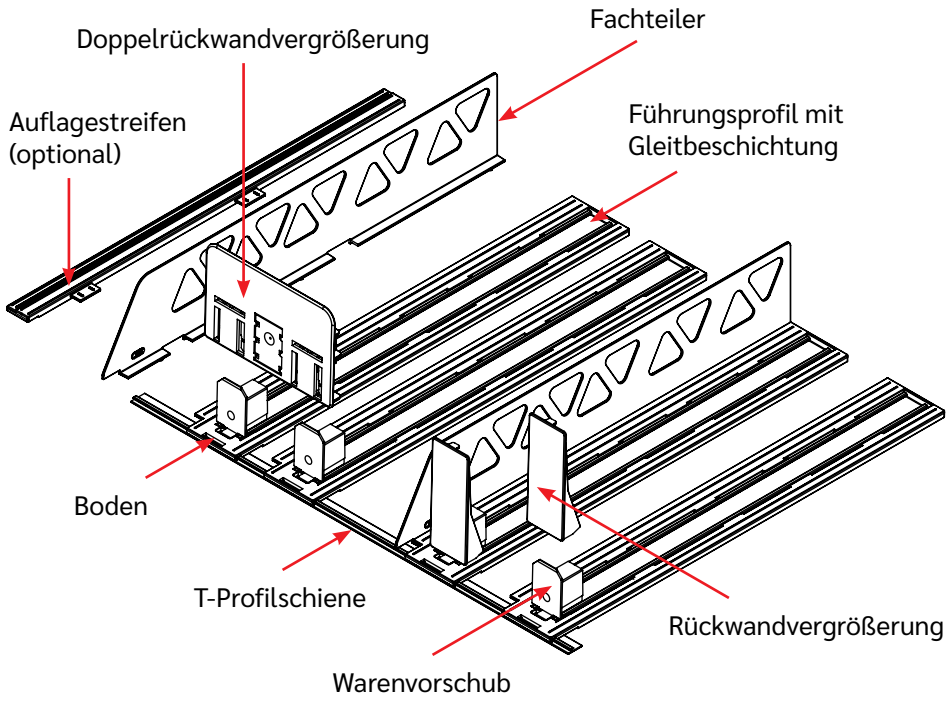

VORTEILE

- Optimierte Sicht- und Greifbarkeit großer, schwerer Produkte und Beutelware sowie bei geringen Beständen
- Spezielle Materialien, die für Minustemperaturen geeignet sind, enorme Strapazierfähigkeit und stabile Ausführung der Bauteile
- Flexible und schnelle Anpassung bei Layout-Änderungen – einfaches Handling und Montage der einzelnen Komponenten
- Permanente Frontpräsentation und dauerhafte Sichtbarkeit der Produkte durch Warenvorschub
- Spezielle Vorschubsysteme mit unterschiedlichen Federstärken auf Größe und Gewicht der Produkte abgestimmt
- Auch mit dem Warenvorschub Slow-Feed erhältlich, der sanfte Vorschub lässt das Produkt gleichmäßig und kontrolliert an die Regalfront gleiten
- Tiefenvarianten in 350 mm, 450 mm und 550 mm auswählbar
- Führungsschiene mit gleitoptimierter Oberfläche
- Formschlüssiger Einbau der Führungsschiene in den Boden
- Robuste Ausführungen aller Komponenten gewährleisten Langlebigkeit
- Zubehörteile wie Rückwandvergrößerungen, Alu-Frontschiene, Acrylfront und Abschlussfachteiler

SYSTEM (L x B x H):	(inkl. Fachteiler + Auflagestreifen) 350 mm (450, 550) x 112 mm x 105 mm
FEDER STÄRKEN:	14 und 18 N (Newton)

Oechsle Display Systeme GmbH, Rudolf-Wanzl-Straße 13 – 15, 89340 Leipheim
Tel: +49 8221 2798-0 / info@oechsle.de / www.oechsle.de / www.hl-display.com

BENEFITS

- Optimized visibility and grasp of large, heavy products and bagged goods as well as with low stocks
- Special materials that are suitable for sub-zero temperatures, enormous durability and stable construction of the components
- Flexible and quick adjustment in the event of layout changes – easy handling and assembly of the individual components
- Permanent front presentation and visibility of the products by pushing the goods up front
- Special feed systems with different spring strengthss tailored to the sizes and weights of the products
- Also available with the slow-feed pushers, the gentle pusher allows the product to slide evenly and in a controlled manner up to the front of the shelf
- Depth variants in 350 mm, 450 mm and 550 mm can be selected
- Sliding rail with a surface that is optimized for gliding
- Form-fitting installation of the sliding rail on the floor
- Sturdy designs of all components guarantee a long service life
- Accessories such as rear wall enlargements, aluminum front rails, acrylic front and end divider

SYSTEM (L x W x H):	(incl. shelf divider + ground support) 350 mm (450, 550) x 112 mm x 105 mm
SPRING STRENGTHS:	14 and 18 N (Newton)

HEAVY DUTY TRAY (HDT)

FOR LARGE, HEAVY AND FROZEN PRODUCTS

The Oechsle Heavy Duty Tray system was specially designed for large and heavy products as well as for bagged goods. In addition, this concept is developed for the extreme conditions in the refrigerated and deep-freeze areas and offers full flexibility for the packaging sizes and weights common in the frozen food sector. Due to the simple and modular structure of the system, the individual components can be combined as required. The mix of materials used is cold-resistant, the sliding profile is equipped with a special sliding surface and ensures smooth movement of the goods even at temperatures below 0°C. The system is available in lengths of 350 mm, 450 mm and 550 mm and can be individually adapted to all products with a width of 80 mm or more. It is attached to a standard T-profile rail or optionally with an aluminum front rail and an acrylic front.

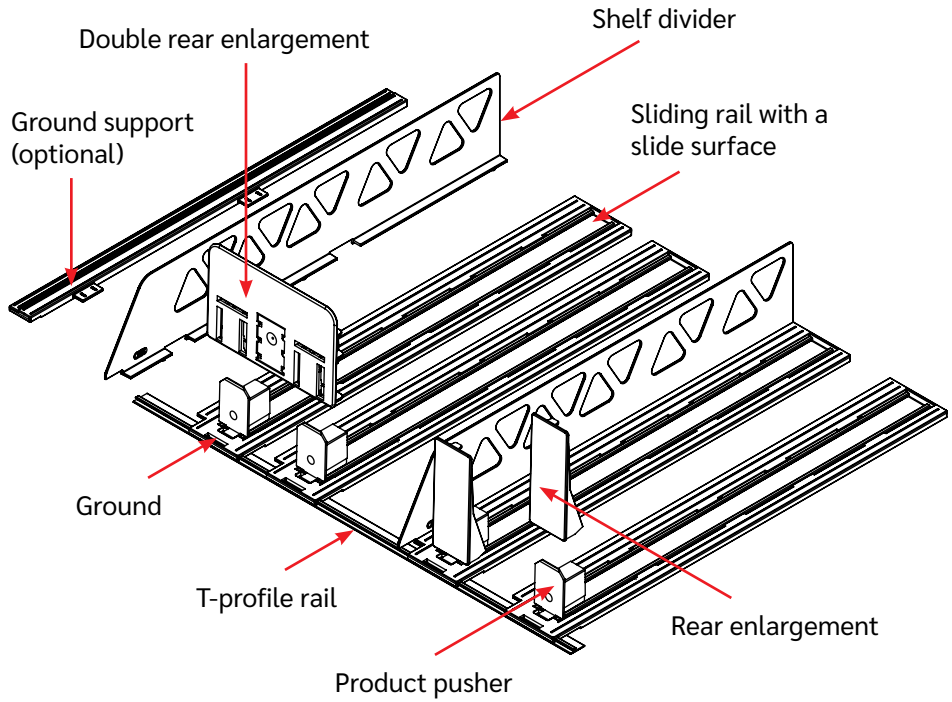

Oechsle Display Systeme GmbH, Rudolf-Wanzl-Straße 13 – 15, 89340 Leipheim
phone: +49 8221 2798-0 / info@oechsle.de / www.oechsle.de / www.hl-display.com

GLEITPLATTE

GLEITPLATTE – RUTSCHEFFIZIENZ²

Die Oechsle Gleitplatte ist ein innovatives Produkt aus der Kategorie Vorschub durch Schwerkraft. Die aus einem Stück extrudierte und auf Kundenwunsch individuell zugeschnittene Platte kann flexibel in bestehende oder neue Regale integriert werden. Die Oberfläche ist mit leicht zu reinigenden Mikrorillen ausgerüstet. Der geringe Reibungswiderstand gewährleistet eine optimale Funktion auch bei kleinstem Neigungswinkeln. Durch das sanfte Gleiten der Produkte und mit modular auf das System abgestimmten Fachteilern und Frontanschlägen aus Acryl, ist der kippfreie Transport bis zur Zielposition gewährleistet. Die OEK Gleitplatte ist prädestiniert für sehr unterschiedliche Produktkategorien im Bereich Food- und Non-Food, insbesondere durch eine bestätigte Lebensmittelkonformität und eine TÜV Prüfung, auch im Kühl- und Tiefkühlsegment.

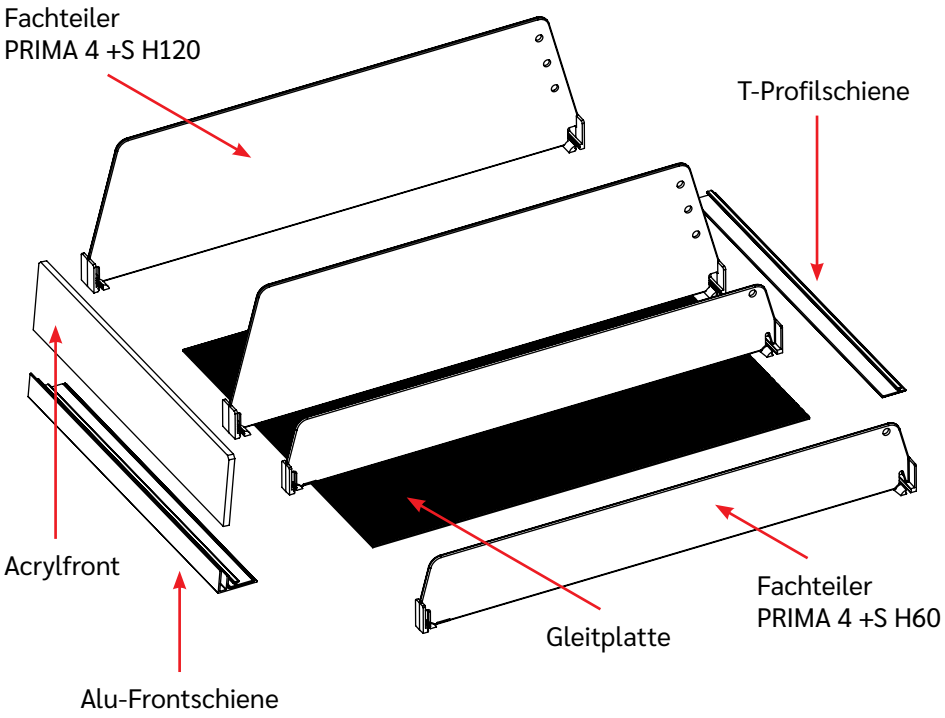

VORTEILE

- Einbaufertige Lieferung der Gleitplatte
- Variable Facheinteilung und optimale Seitenführung für ihre Produkte
- Gleitplatte in Regal-Standardtiefen und -längen erhältlich
- Auf Anfrage individuell anpassbar
- Naht- und fugenlose Extrusionsplatte garantiert langlebige Rutschperformance
- Verschleißarmes Material mit hervorragenden Hygieneeigenschaften
- Simple Installation und leicht zu reinigen
- Hohe Funktionalität
- Steigerung der Umsätze im Abverkauf
- Zeitersparnis für das Personal bei der Regalpflege
- Für alle Arten von Regalböden geeignet – auch Draht
- Geprüfte Lebensmittelkonformität für die Farben schwarz, weiß und grau
- Schneller Return on Investment
- Verwendbar für eine breites Produktportfolio
- Für große und schwere Produkte wie Flaschen und Gebinde sowie Kühl- und Tiefkühlprodukte
- Produktakzeptanz bei namhaften Handelskonzernen
- High-Tech Produkt und Umsatzturbo

PRIMA 4 +S H60:	Mit 2 Befestigungspunkten, Längen von 260 bis 560 mm in 25 mm Schritten (mit 12 x 24 mm oder 20 x 24 mm T-Front), transparent
PRIMA 4 +S H120:	Mit 2 Befestigungspunkten, Längen von 335 bis 585 mm in 25 mm Schritten (mit 20 x 24 mm T-Front beidseitig), transparent

OEK & HL
Oechsle Display Systeme GmbH, Rudolf-Wanzl-Straße 13 – 15, 89340 Leipheim
Tel: +49 8221 2798-0 / info@oechsle.de / www.oechsle.de / www.hl-display.com

BENEFITS

- Delivery of the gliding plate ready for installation
- Variable compartments and ideal side guidance for your products
- Gliding plate available in standard shelf depths and lengths
- Customizable on request
- Seamless and smooth extrusion sheet guarantees long-lasting sliding performance
- Low-wear material with excellent hygienic properties
- Simple installation and easy to clean
- High functionality
- Increase in sale at the Point of Sale
- Saving of time for staff with shelf maintenance
- Suitable for all types of shelves - including wire
- Tested food compliance for the colors black, white and grey
- Faster return on investment
- Can be used for a wide range of products
- For large and heavy products such as bottles and containers as well refrigerated and frozen products
- Product acceptance by well-known retail groups
- High-tech product and sales turbo

PRIMA 4 +S H60:	With 2 fixing points, lengths from 260 to 560 mm every 25 mm (with 12 x 24 mm or 20 x 24 mm T-front), transparent
PRIMA 4 +S H120:	With 2 fixing points, lengths from 335 to 585 mm every 25 mm (with 20 x 24 mm T-front on both sides), transparent

GLIDING PLATE

GLIDING PLATE – GLIDE EFFECIENCY²

The Oechsle gliding plate is an innovative product from the gravity feed category. The sheet, extruded from one piece and individually cut to size, can be flexibly integrated into existing or new shelves. The surface has easy-to-clean micro-grooves. The low frictional resistance ensures ideal function even with the smallest angle of inclination. Thanks to the gentle sliding of the products and with modular dividers and front stops made of acrylic, which are tailored to the system, tilt-free transport to the target position is guaranteed. The OEK sliding plate is predestined for very different product categories in the food and non-food sector, in particular through confirmed food compliance and TÜV inspection, also in the refrigerated and frozen food segment.

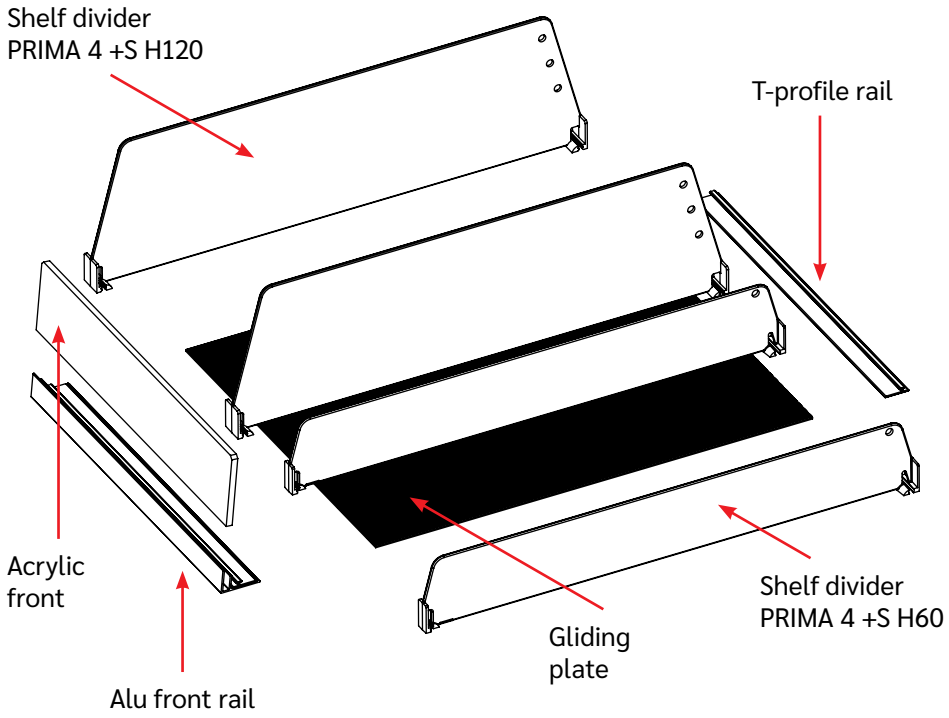

Oechsle Display Systeme GmbH, Rudolf-Wanzl-Straße 13 – 15, 89340 Leipheim
phone: +49 8221 2798-0 / info@oechsle.de / www.oechsle.de / www.hl-display.com

ACRYLRAHMEN

DEIN MOTIV ALS HIGHLIGHT

Für die Aufhängung und Befestigung von bedruckten Platten und Firmenschildern gibt es eine neue Lösung, die optisch und funktional ungekannte Maßstäbe setzt. Der Oechsle-Acrylrahmen bietet spektakuläre neue Möglichkeiten, bedruckte Platten und Schilder einfach zu befestigen und gleichzeitig aufmerksamkeitsstark zu inszenieren. Der Acrylrahmen ist aus einem lichtsammelnden Spezialmaterial hergestellt. Das Oechsle-Entwicklungsteam hat einen spezifischen Profilquerschnitt entwickelt, der diese Materialeigenschaften unterstützt und verstärkt. Die Platte wird so befestigt, dass Sie im Rahmen zu schweben scheint. Dabei wird das Motiv von einer dezenten Lichtkante umgeben. Ein absoluter Hingucker, der nicht nur das Licht sondern auch alle Blicke auf sich konzentriert. Nachhaltiger geht es nicht, denn es wird kein Strom benötigt. Für den Lichteffekt genügt das natürliche oder künstliche Umgebungslicht.

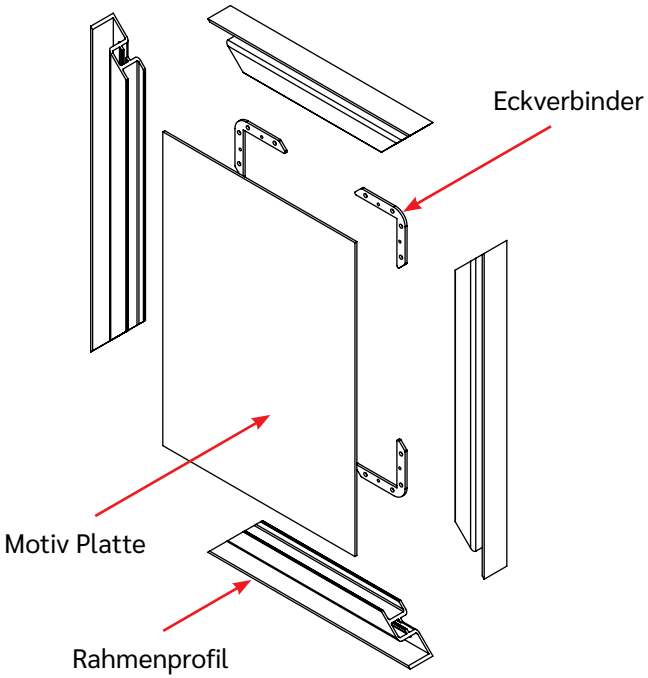

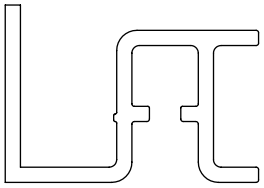

Rahmenprofil

VORTEILE

- Einfache Befestigung und aufmerksamkeitsstarke Inszenierung
- Lichtsammelndes Spezialmaterial
- Nachhaltigkeitsaspekt: kein Strom nötig
- In leuchtenden Farben rot, grün, gelb, blau und in opak schwarz und weiß erhältlich
- Sonderfarben nach Absprache möglich
- Erweiterungskit mit Motiv- und Rahmenhinterleuchtung
- Bohrfreie Montage
- Rückstandfreies Verkleben möglich
- Anbringung an Glasflächen, Fassaden oder Wandstrukturen realisierbar
- Anwendung im Innenbereich, am POS und als Außenwerbung
- Diverse Plattenstärken realisierbar
- In allen DIN Formaten und tailor-made erhältlich
- Schnelle Verfügbarkeit durch Bevorratung von Standardfarben
- Kurze Lieferzeiten

RAHMEN SET:	4 x Eckverbinder (inkl. Schrauben und Nutensteine) 4 x Rahmenprofile
RAHMEN GRÖSSEN:	Länge und Breite bis zu 3000 mm
PLATTEN STÄRKEN:	bis zu 5 mm

Oechsle Display Systeme GmbH, Rudolf-Wanzl-Straße 13 – 15, 89340 Leipheim
Tel: +49 8221 2798-0 / info@oechsle.de / www.oechsle.de / www.hl-display.com

BENEFITS

- Easy mounting and attention-grabbing staging
- Light collecting special material
- Sustainability aspect: no electricity needed
- Available in bright colors red, green, yellow, blue and in opaque black and white
- Special colors possible upon request
- Extension kit with motif and frame backlighting
- Drill-free mounting
- Residue-free pasting possible
- Can be attached to glass surfaces, facades or wall structures
- Use indoors, at POS and as outdoor advertising
- Various panel thicknesses possible
- Available in various DIN formats and in taylor made
- Fast availability due to stock in standard colors
- Short lead times

FRAME SET:	4 x Corner connectors (incl. screws and slot nut) 4 x Frame profiles
FRAME SIZES:	Length and width up to 3000 mm
PLATE THICKNESS:	up to 5 mm

ACRYLIC FRAME

YOUR MOTIF AS A HIGHLIGHT

There is a new solution for the suspension and fastening of printed panels and company signs that sets new optical and functional standards. The Oechsle acrylic frame offers spectacular new possibilities to easily attach printed plates and signs which at the same time present your motif in an eye-catching way. The acrylic frame is made of a special light-collecting material. The Oechsle development team has developed a special profile cross-section that supports and reinforces these material properties. The plate is attached in a way that it appears to float in the frame. At the same time, the motif is surrounded by a discreet light edge. An absolute eye-catcher, which not only concentrates the light but also draws all the attention to itself. It couldn't be more sustainable because no electricity is needed. The natural or artificial surrounding light is sufficient enough for the light effect.

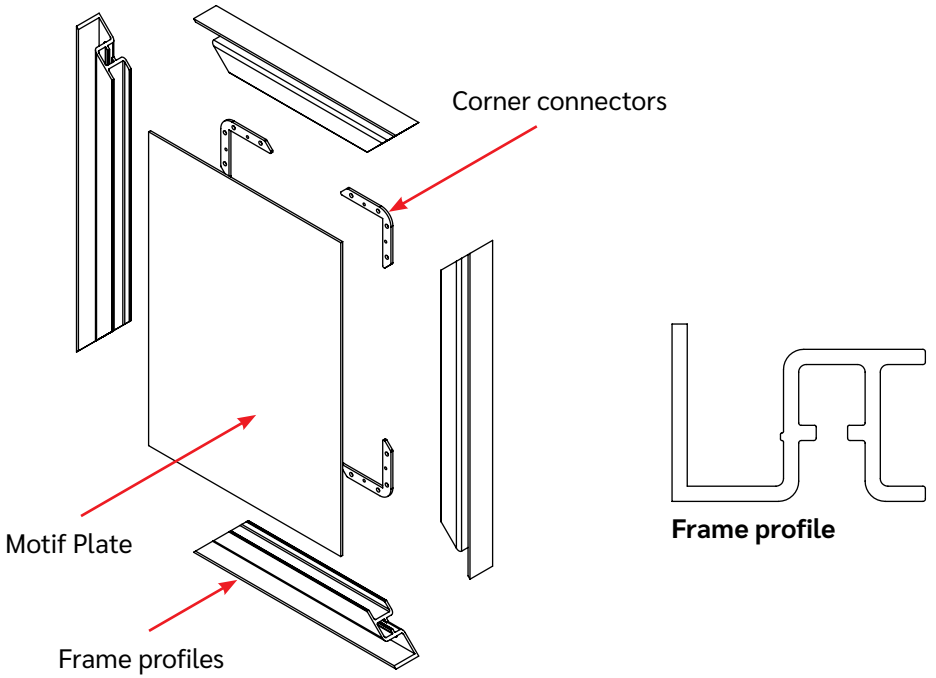

Oechsle Display Systeme GmbH, Rudolf-Wanzl-Straße 13 – 15, 89340 Leipheim
phone: +49 8221 2798-0 / info@oechsle.de / www.oechsle.de / www.hl-display.com

DOPPELSTOCK (L)

FLÄCHENOPTIMIERUNG

Speziell bei Warengruppen mit tendenziell schmalen und kleinen Verkaufseinheiten sowie generell auf der obersten Regalebene sind die Flexibilität und Effizienz im Planogramm oft stark limitiert. Das Oechsle Doppelstock System bietet für dieses Problem eine intelligente Lösung und zusätzlich viele weitere Vorteile. Die vertikale Blockbildung ermöglicht mindestens 100% mehr Ware pro Regalboden. Handel, Kunden und Hersteller profitieren von mehr Auswahl, besserer Zugänglichkeit, höherem Warendruck und reduziertem Warenschwund. Der modulare Aufbau und die zahlreichen Möglichkeiten für aufmerksamkeitssteigernde Inszenierungen führen schnell zu deutlichen Umsatzsteigerungen und einem ROI des Systems von durchschnittlich acht Monaten.

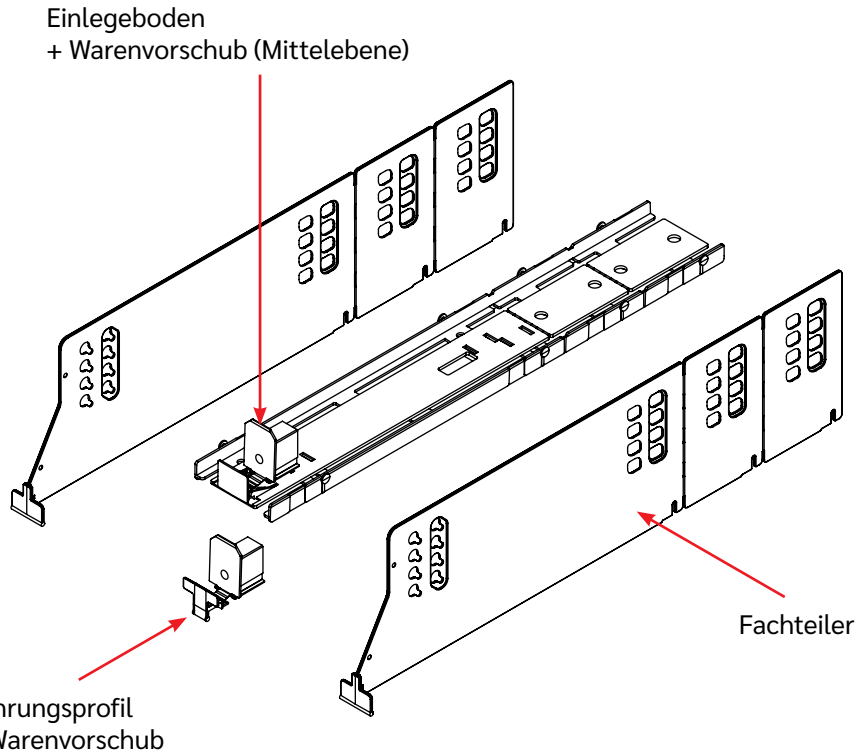

VORTEILE

- Mindestens Verdopplung der Anzahl der Facings pro Stellplatz
- Bei schmalen Produkten über Verdoppelung hinaus weitere Steigerung durch liegende Platzierung und Blockbildung möglich
- Platzierung von neuen Produkten, Varianten oder abverkaufssteigernde Kombinationen von Kategorien
- Erhöhter Warendruck qualitativ (Varianten) und quantitativ (Menge)
- Loss-Prevention-Effekt durch die spezifische Konstruktion und Entnahme
- Erleichtertes Handling bei der Regalpflege und im Abverkauf speziell in der obersten Regalebene
- Hoher Impact auf Flächenoptimierung
- Modularer Aufbau horizontal und vertikal leicht und günstig erweiterbar
- Ausgestattet mit einem automatischen Warenvorschub
- In der Breite, Höhe und Tiefe in definierten Abständen verstellbar
- Für die natürliche Optik Ausführung aus Holzwerkstoff mit einer sehr großen Auswahl an Dekoren lieferbar
- Aufmerksamkeitsstarke, drucktechnische Veredelung für die Kombination aus Regal-, Zweit- und Sonderplatzierung auf Kundenwunsch möglich
- Tiefe der Fachteiler und Mittelebene bei 435 mm, 540 mm und 645 mm

SETS:	2 x Fachteiler (Anbau Set: 1 x Fachteiler) 1 x Einlegeboden + Warenvorschub (Mittelebene) 1 x Führungsprofil + Warenvorschub
PRODUKT BREITEN:	60 mm - 95,5 mm (flexibel verstellbar)
PRODUKT HÖHEN:	60 mm - 120 mm (flexibel verstellbar)

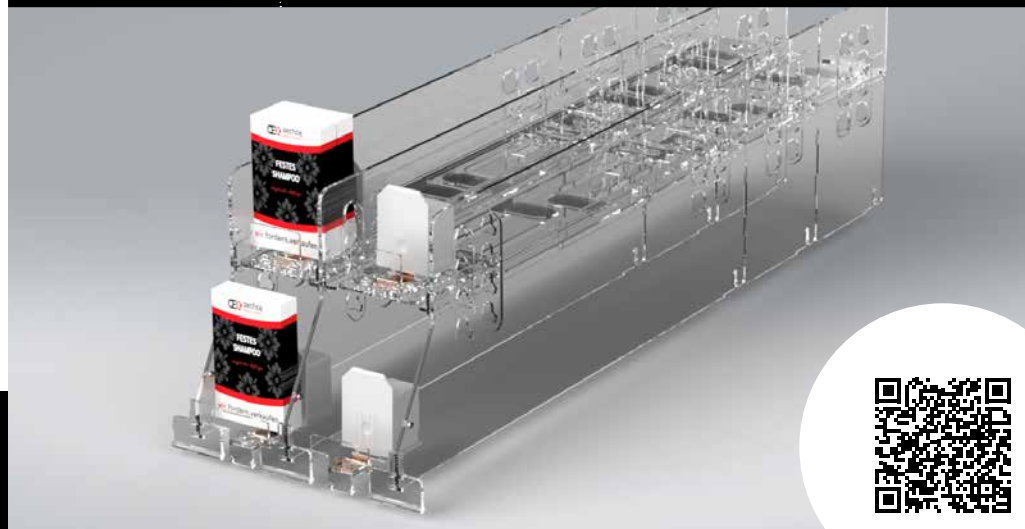

Oechsle Display Systeme GmbH, Rudolf-Wanzl-Straße 13 – 15, 89340 Leipheim
Tel: +49 8221 2798-0 / info@oechsle.de / www.oechsle.de / www.hl-display.com

BENEFITS

- At least double the number of facings per space
- In the case of narrow products, further increase beyond doubling possible through horizontal placement and block formation
- Placement of new products, variants or sales-increasing products combinations of categories
- Increased product pressure qualitatively and quantitatively
- Loss prevention effect through the specific construction and removal
- Easier handling of shelf management and sales, especially on the top shelf level
- High impact on space optimization
- Modular structure, easily and inexpensively expandable horizontally and vertically
- Equipped with automatic product pushers
- Adjustable in width and height at defined intervals
- For a natural look, made of wood-based material available with a very large selection of decors
- Eye-catching, print-technical finishing for the combination from shelf, secondary and special placement possible on customer request

SETS:	2 x Shelf dividers (Extention Set: 1 x Shelf divider) 1 x Bottom + Product pusher 1 x Sliding rail + Product pusher
PRODUCT WIDTHS:	60 mm - 95,5 mm (flexibly adjustable)
PRODUCT HEIGHTS:	60 mm - 120 mm (flexibly adjustable)

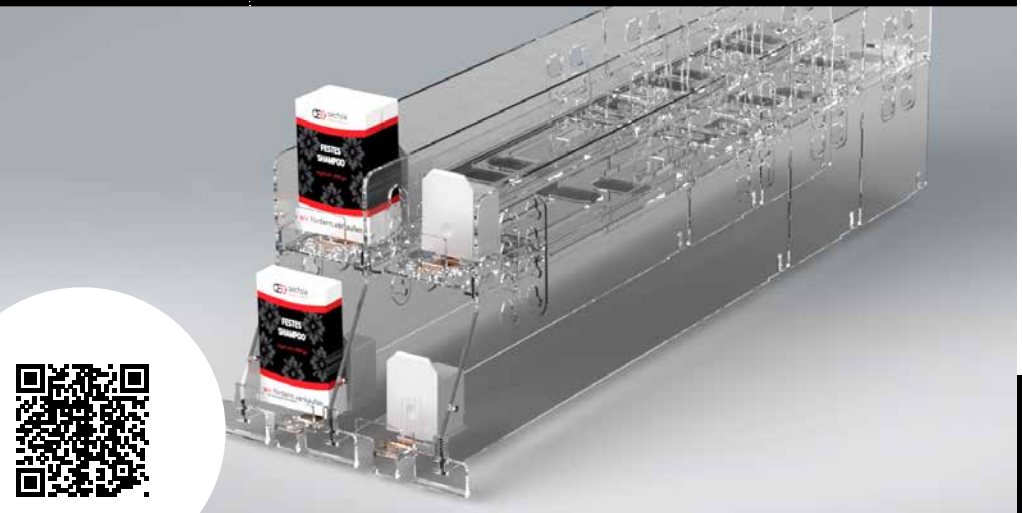

DOUBLESTOCK (L)

SPACE OPTIMIZATION THROUGH TAILOR-MADE SHELF INSERTS

Especially for product groups with narrow and small sales units and generally on the top shelf level, the flexibility and efficiency in the planogram are often severely limited. The Oechsle Doppelstock system offers an intelligent solution to this problem and many other advantages. The vertical block formation enables at least 100% more goods per shelf. Retailers, customers and manufacturers benefit from more choice, better accessibility, higher product pressure and reduced product shrinkage. The modular structure and the numerous possibilities for attention-grabbing presentations quickly lead to significant increases in sales and a ROI System averaging eight months.

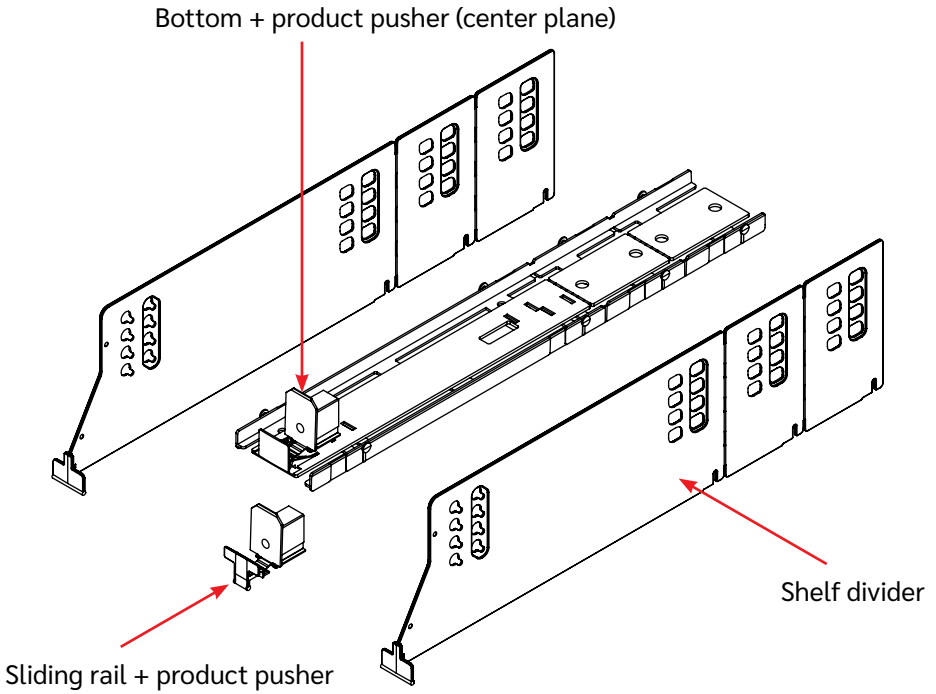

Oechsle Display Systeme GmbH, Rudolf-Wanzl-Straße 13 – 15, 89340 Leipheim
phone: +49 8221 2798-0 / info@oechsle.de / www.oechsle.de / www.hl-display.com

DOPPELSTOCK (M)

FLÄCHENOPTIMIERUNG DURCH MASSGESCHNEIDERTE REGALEINSÄTZE

Speziell bei Warengruppen mit tendenziell schmalen und kleinen Verkaufseinheiten sowie generell auf der obersten Regalebene sind die Flexibilität und Effizienz im Planogramm oft stark limitiert. Das Oechsle Doppelstock System bietet für dieses Problem eine intelligente Lösung und zusätzlich viele weitere Vorteile. Die vertikale Blockbildung ermöglicht mindestens 100% mehr Ware pro Regalboden. Handel, Kunden und Hersteller profitieren von mehr Auswahl, besserer Zugänglichkeit, höherem Warendruck und reduziertem Warenschwund. Der modulare Aufbau und die zahlreichen Möglichkeiten für aufmerksamkeitssteigernde Inszenierungen führen schnell zu deutlichen Umsatzsteigerungen und einem ROI des Systems von durchschnittlich acht Monaten.

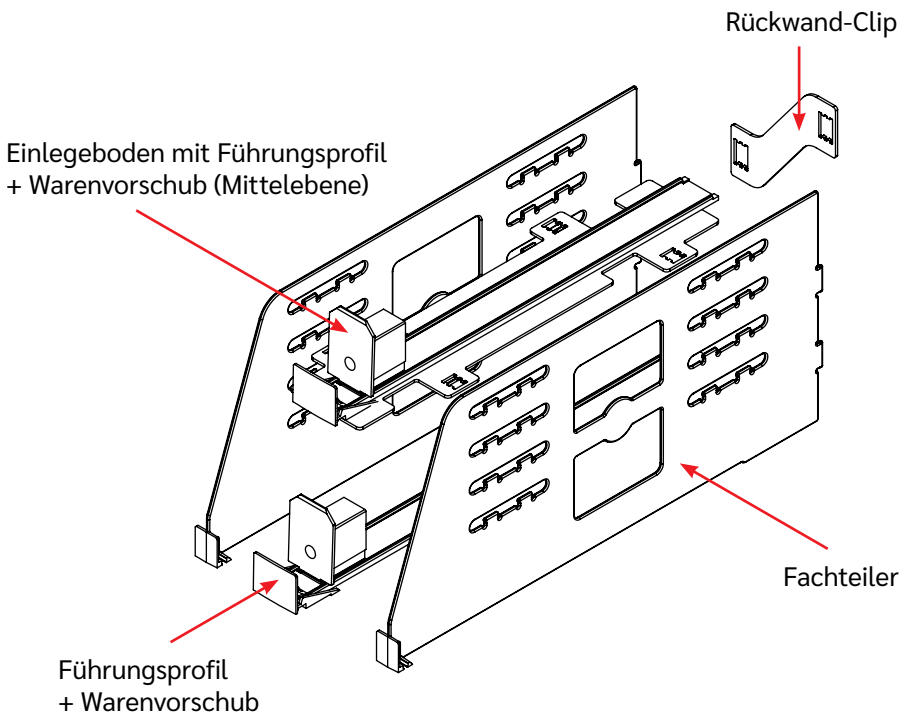

VORTEILE

- Mindestens Verdopplung der Anzahl der Facings pro Stellplatz
- Bei schmalen Produkten über Verdoppelung hinaus weitere Steigerung durch liegende Platzierung und Blockbildung möglich
- Platzierung von neuen Produkten, Varianten oder abverkaufssteigernde Kombinationen von KategorienErhöhter Warendruck qualitativ (Varianten) und quantitativ (Menge)
- Loss-Prevention-Effekt durch die spezifische Konstruktion und Entnahme
- Erleichtertes Handling bei der Regalpflege und im Abverkauf speziell in der obersten Regalebene
- Hoher Impact auf Flächenoptimierung
- Modularer Aufbau horizontal und vertikal leicht und günstig erweiterbar
- Ausgestattet mit einem automatischen Warenvorschub
- In der Breite und Höhe in definierten Abständen verstellbar
- Für die natürliche Optik Ausführung aus Holzwerkstoff mit einer sehr großen Auswahl an Dekoren lieferbar
- Aufmerksamkeitsstarke, drucktechnische Veredelung für die Kombination aus Regal-, Zweit- und Sonderplatzierung auf Kundenwunsch möglich

SETS:	2 x Fachteiler (Anbau Set: 1 x Fachteiler) 1 x Einlegeboden mit Führungsprofil + Warenvorschub 1 x Führungsprofil + Warenvorschub, 1 x Rückwand-Clip
PRODUKT BREITEN:	65 - 85 mm
PRODUKT HÖHEN:	64 - 154 mm

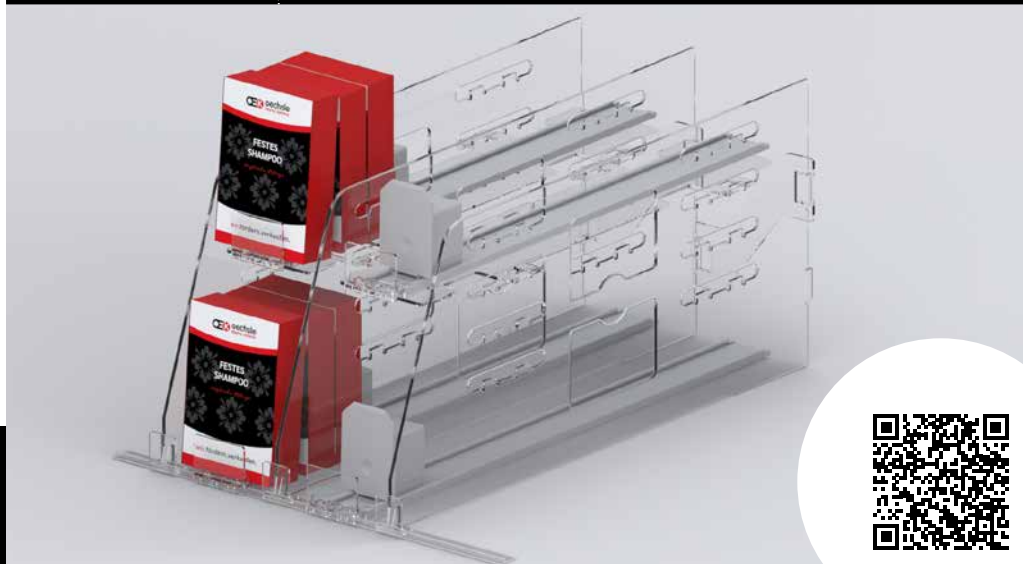

Oechsle Display Systeme GmbH, Rudolf-Wanzl-Straße 13 – 15, 89340 Leipheim
Tel: +49 8221 2798-0 / info@oechsle.de / www.oechsle.de / www.hl-display.com

BENEFITS

- At least double the number of facings per space
- In the case of narrow products, further increase beyond doubling possible through horizontal placement and block formation
- Placement of new products, variants or sales-increasing products combinations of categories
- Increased product pressure qualitatively and quantitatively
- Loss prevention effect through the specific construction and removal
- Easier handling of shelf maintenance and sales, especially on the top shelf level
- High impact on space optimization
- Modular structure, easily and inexpensively expandable horizontally and vertically
- Equipped with automatic product pushers
- Adjustable in width and height at defined intervals
- For a natural look, made of wood-based material available with a very large selection of decors
- Eye-catching, print-technical finishing for the combination from shelf, secondary and special placement possible on customer request

SETS:	2 x Shelf dividers (Extention Set: 1 x Shelf divider) 1 x Bottom with sliding rail + Product pusher 1 x Sliding rail + Product pusher, 1 x rear-clip
PRODUCT WIDTHS:	65 - 85 mm
PRODUCT HEIGHTS:	64 -154 mm

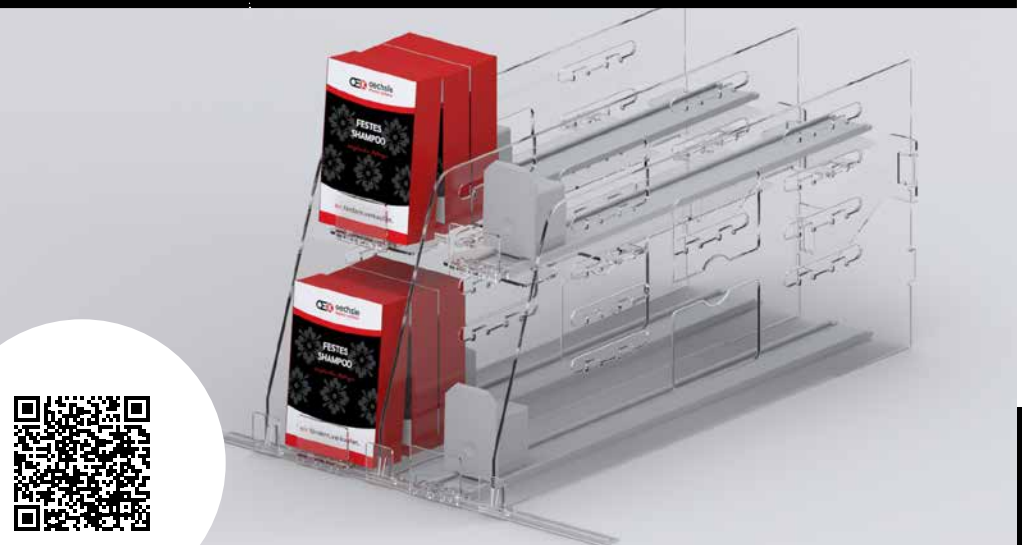

DOUBLESTOCK (M)

SPACE OPTIMIZATION

Especially for product groups with narrow and small sales units and generally on the top shelf level, the flexibility and efficiency in the planogram are often severely limited. The Oechsle Doppelstock system offers an intelligent solution to this problem and many other advantages. The vertical block formation enables at least 100% more goods per shelf. Retailers, customers and manufacturers benefit from more choice, better accessibility, higher product pressure and reduced product shrinkage. The modular structure and the numerous possibilities for attention-grabbing presentations quickly lead to significant increases in sales and a ROI System averaging eight months.

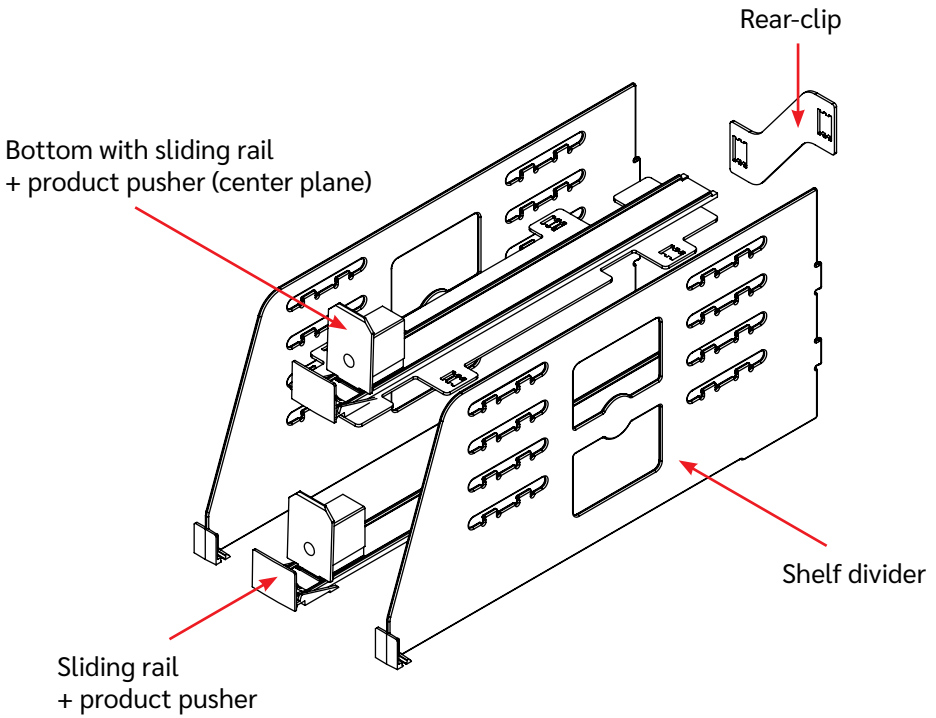

Oechsle Display Systeme GmbH, Rudolf-Wanzl-Straße 13 – 15, 89340 Leipheim
phone: +49 8221 2798-0 / info@oechsle.de / www.oechsle.de / www.hl-display.com

DOPPELSTOCK (S)

FLÄCHENOPTIMIERUNG

Das Oechsle Doppelstock System bietet für dieses Problem eine intelligente Lösung und zusätzlich viele weitere Vorteile. Die vertikale Blockbildung ermöglicht mindestens 100% mehr Ware pro Regalboden. Handel, Kunden und Hersteller profitieren von mehr Auswahl, besserer Zugänglichkeit, höherem Warendruck und reduziertem Warenschwund. Der modulare Aufbau und die zahlreichen Möglichkeiten für aufmerksamkeitssteigernde Inszenierungen führen schnell zu deutlichen Umsatzsteigerungen und einem ROI des Systems von durchschnittlich acht Monaten.Speziell bei Warengruppen mit tendenziell schmalen und kleinen Verkaufseinheiten sowie generell auf der obersten Regalebene sind die Flexibilität und Effizienz im Planogramm oft stark limitiert.

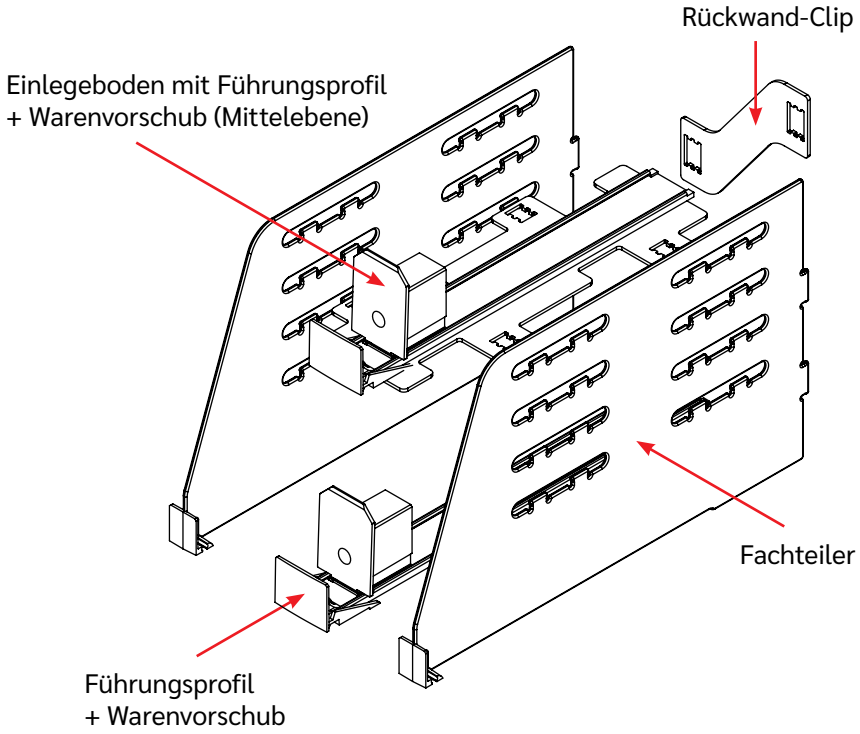

VORTEILE

- Mindestens Verdopplung der Anzahl der Facings pro Stellplatz
- Bei schmalen Produkten über Verdoppelung hinaus weitere Steigerung durch liegende Platzierung und Blockbildung möglich
- Platzierung von neuen Produkten, Varianten oder abverkaufssteigernde Kombinationen von Kategorien
- Erhöhter Warendruck qualitativ (Varianten) und quantitativ (Menge)
- Loss-Prevention-Effekt durch die spezifische Konstruktion und Entnahme
- Erleichtertes Handling bei der Regalpflege und im Abverkauf speziell in der obersten Regalebene
- Hoher Impact auf Flächenoptimierung
- Modularer Aufbau horizontal und vertikal leicht und günstig erweiterbar
- Ausgestattet mit einem automatischen Warenvorschub
- In der Breite und Höhe in definierten Abständen verstellbar
- Für die natürliche Optik Ausführung aus Holzwerkstoff mit einer sehr großen Auswahl an Dekoren lieferbar
- Aufmerksamkeitsstarke, drucktechnische Veredelung für die Kombination aus Regal-, Zweit- und Sonderplatzierung auf Kundenwunsch möglich

SETS:	2 x Fachteiler (Anbau Set: 1 x Fachteiler) 1 x Einlegeboden mit Führungsprofil + Warenvorschub 1 x Führungsprofil + Warenvorschub, 1 x Rückwand-Clip
PRODUKT BREITEN:	65 - 85 mm 85 - 105 mm
PRODUKT HÖHEN:	64 - 154 mm

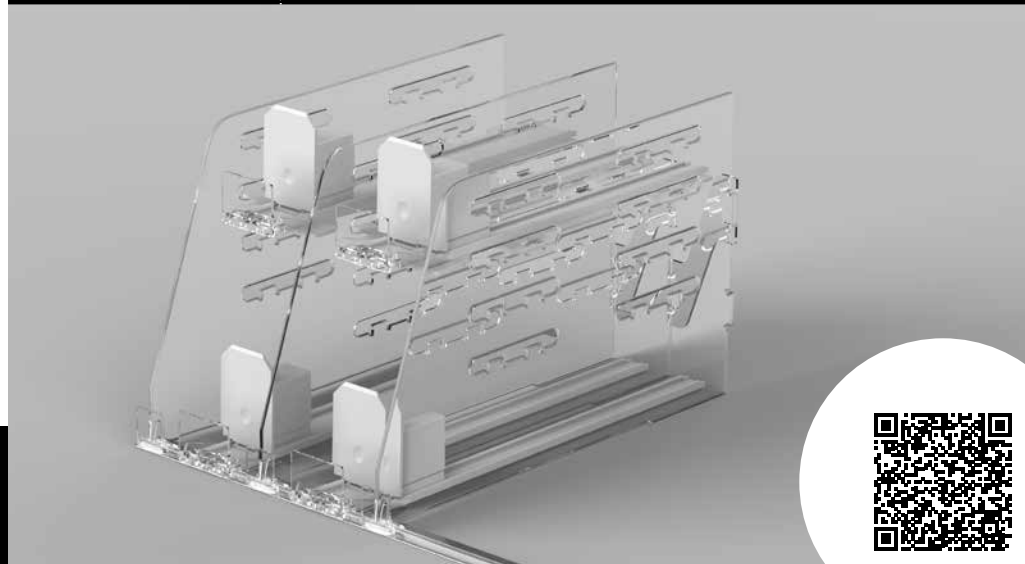

Oechsle Display Systeme GmbH, Rudolf-Wanzl-Straße 13 – 15, 89340 Leipheim
Tel: +49 8221 2798-0 / info@oechsle.de / www.oechsle.de / www.hl-display.com

BENEFITS

- At least double the number of facings per space
- In the case of narrow products, further increase beyond doubling possible through horizontal placement and block formation
- Placement of new products, variants or sales-increasing products combinations of categories
- Increased product pressure qualitatively and quantitatively
- Loss prevention effect through the specific construction and removal
- Easier handling of shelf maintenance and sales, especially on the top shelf level
- High impact on space optimization
- Modular structure, easily and inexpensively expandable horizontally and vertically
- Equipped with automatic product pushers
- Adjustable in width and height at defined intervals
- For a natural look, made of wood-based material available with a very large selection of decors
- Eye-catching, print-technical finishing for the combination from shelf, secondary and special placement possible on customer request

SETS:	2 x Shelf dividers (Extention Set: 1 x Shelf divider) 1 x Bottom with sliding rail + Product pusher 1 x Sliding rail + Product pusher, 1 x Rear-Clip
PRODUCT WIDTHS:	65 - 85 mm 85 - 105 mm
PRODUCT HEIGHTS:	64 - 154 mm

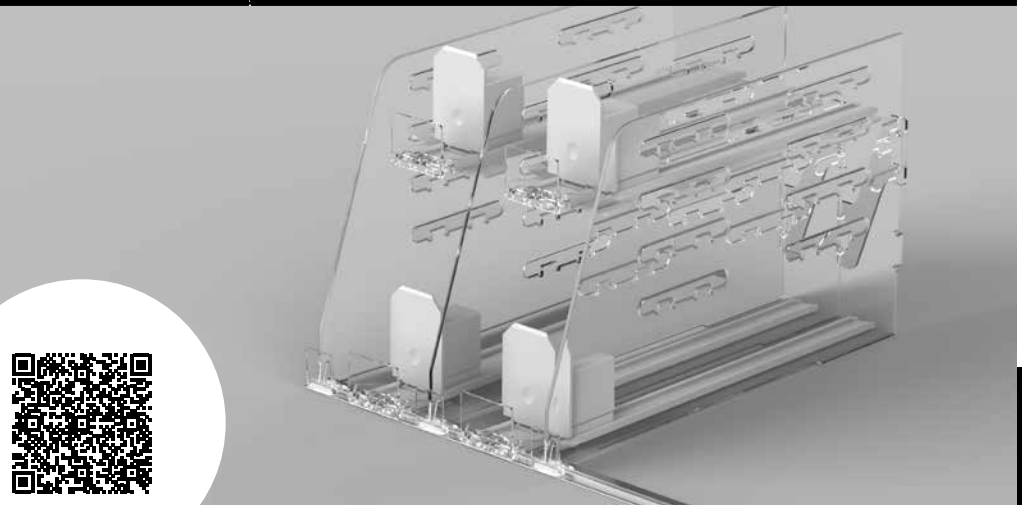

DOUBLESTOCK (S)

SPACE OPTIMIZATION

The Oechsle Doppelstock system offers an intelligent solution to this problem and many other advantages. The vertical block formation enables at least 100% more goods per shelf. Retailers, customers and manufacturers benefit from more choice, better accessibility, higher product pressure and reduced product shrinkage. The modular structure and the numerous possibilities for attention-grabbing presentations quickly lead to significant increases in sales and a ROI System averaging eight months.Especially for product groups with narrow and small sales units and generally on the top shelf level, the flexibility and efficiency in the planogram are often severely limited.

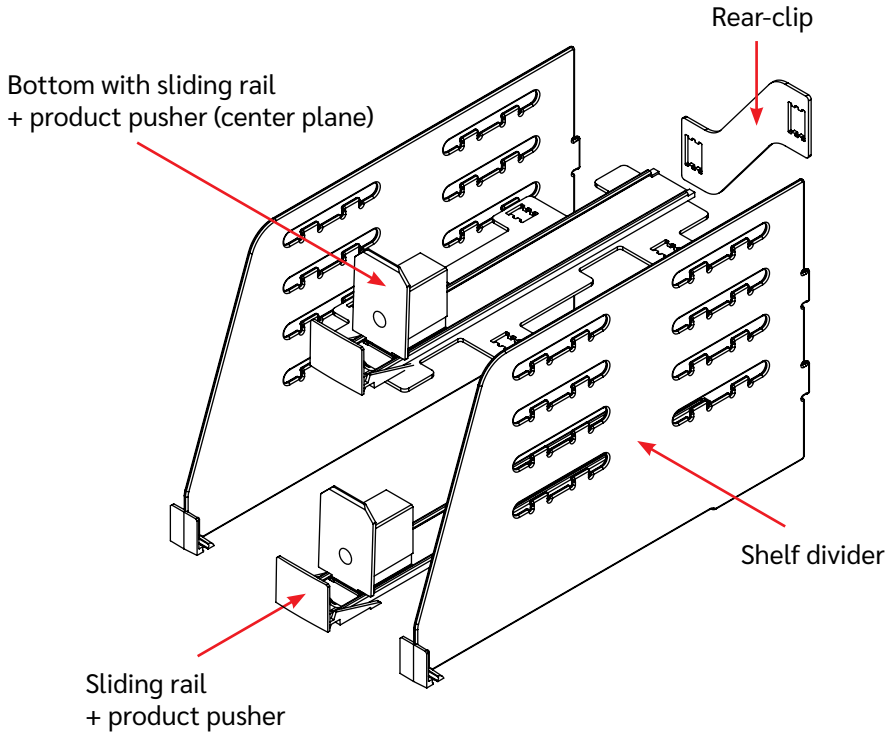

Oechsle Display Systeme GmbH, Rudolf-Wanzl-Straße 13 – 15, 89340 Leipheim
phone: +49 8221 2798-0 / info@oechsle.de / www.oechsle.de / www.hl-display.com

MINI-VARIOTRAY

VON MINI AUF MAXI

Relativ kleine, diffizile, runde und eckige Produkte können ab sofort mit unserem Mini-Variotray effizient, platzsparend und mit einem Warenvorschub ausgerüstet, im Regal platziert werden. Besonders geeignet für Produkte wie E-Liquids (Zigaretten), Nagellacke oder Duftöle. Das Mini-Variotray besteht aus einem Bauteil pro Facing und ist dadurch mit einem Handgriff zu montieren. Es ist immer solide am gleichen Platz und kann nicht so einfach wie einzelne Fachteiler, Warenschieber auf der T-Schiene hin und her bewegt werden. Somit eignet es sich hervorragend als Platzhalter und Ordnungssystem im Regal. Der Fachteiler und das Führungsprofil sind eine Einheit, was erstens das Handling positiv beeinflusst, zweitens die Stabilität und drittens die Optik. Das System kann wie ein Baukasten in der Breite beliebig erweitert werden. Der seitliche Abschluss wird mit einem separaten Endstück komplettiert.

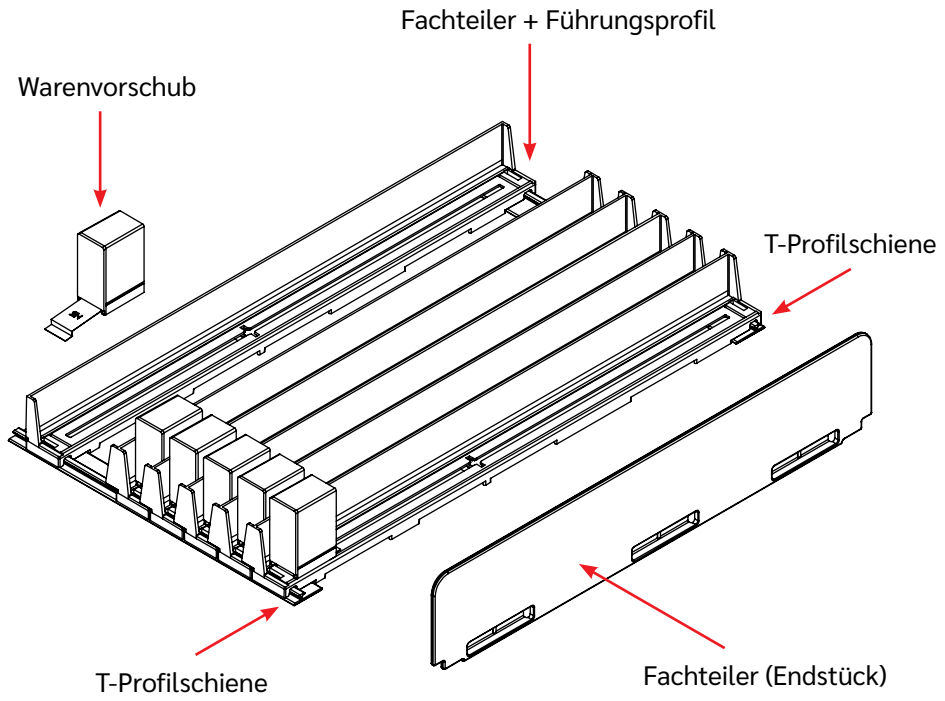

VORTEILE

- Hohe Stabilität und Produktführung, aufgrund der Einheit von Fachteiler und Führungsprofil
- In der Breite in definierten Abständen verstellbar
- Einfache Installation und Handhabung
- Integration in Ladenbausysteme und Regale, da minimalistischer Aufbau
- Einzigartiges Produktkonzept, viele Einsatzbereiche
- Platzierung von neuen Produkten, Varianten oder abverkaufssteigernde Kombinationen von Kategorien
- Erhöhter Warendruck qualitativ (Varianten) und quantitativ (Menge
- Einfache Konstruktion und Entnahme
- Erleichtertes Handling bei der Regalpflege und im Abverkauf
- Modularer Aufbau horizontal leicht erweiterbar
- Ausgestattet mit einem automatischen Warenvorschub
- Auch in leuchtenden Neon Farben erhältlich

SYSTEM TIEFEN:	285 mm, 335 mm, 385 mm
PRODUKT BREITEN:	18 - 35 mm
ERWEITERTE BREITEN:	40 - 120 mm (bei 180 Grad Drehung des Mini-Variotrays)

Oechsle Display Systeme GmbH, Rudolf-Wanzl-Straße 13 – 15, 89340 Leipheim
Tel: +49 8221 2798-0 / info@oechsle.de / www.oechsle.de / www.hl-display.com

BENEFITS

- High stability and product guidance due to the unit of shelf dividers and sliding rail
- Adjustable in width at defined intervals
- Easy installation and handling
- Integration in shopfitting systems and shelves because of the minimalist structure
- Unique product concept, many areas of application
- Placement of new products, variants or combinations of categories to increase sales
- Increased product pressure qualitatively (variants) and quantitatively
- Simple construction and removal
- Easy handling of shelf maintenance and sales
- Modular structure, easily expandable horizontally
- Equipped with an automatic pusher
- Also available in bright neon colors

SYSTEM DEPTH:	285 mm, 335 mm, 385 mm
PRODUCT WIDTHS:	18 - 35 mm
EXPANDS WIDHTS:	40 - 120 mm (with a 180 degree rotation of the Mini-Variotray)

MINI-VARIOTRAY

FROM MINI TO MAXI

Small, complicated, round and angular products can now be placed on the Mini-Variotray, which gives you more shelf efficiently and space, this system is equipped with pushers. Particularly suitable for products like E-liquids (cigarettes), nail polishes or scented oils. The Mini-Variotray consists of one component per facing and can therefore be assembled with one hand. It is stable and always stays in its place. It cannot be moved back and forth on the T-profile rail as easily as individual separators or pushers. It is therefore ideal as a placeholder or organization system on the shelf. The divider and the sliding rail together create one unit, which first of all have a positive effect on handling, second on stability and third on appearance. Like a modular system, the system can be expanded if required in terms of width. The sliding rail is equipped with a 2 newton pusher. The divider is attached at the front and back with help of a T-profile. The side termination is completed with a separate end piece.

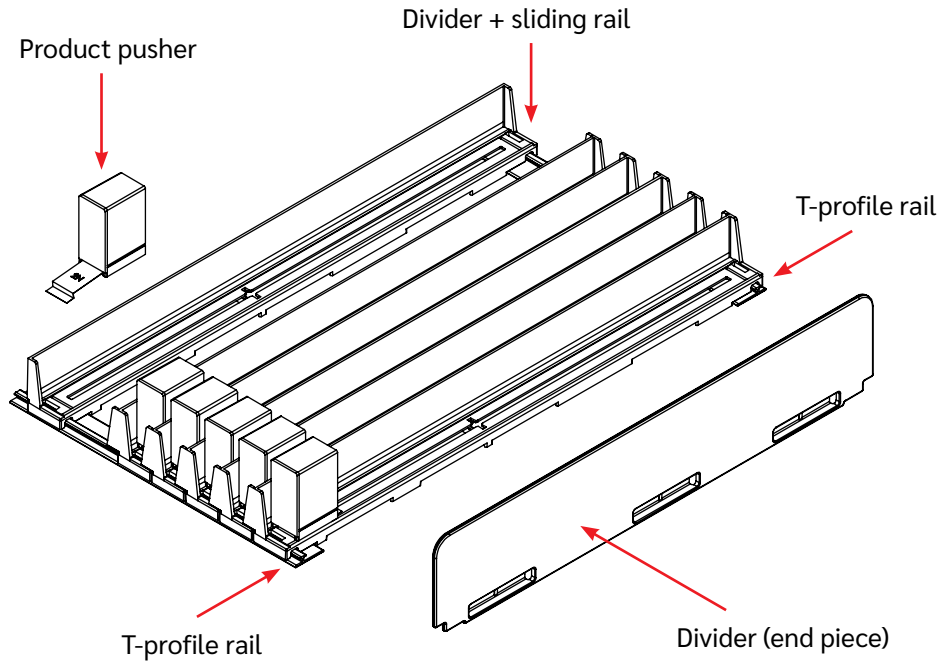

Oechsle Display Systeme GmbH, Rudolf-Wanzl-Straße 13 – 15, 89340 Leipheim
phone: +49 8221 2798-0 / info@oechsle.de / www.oechsle.de / www.hl-display.com

BEAUTY REGAL

STRAHLEND SCHÖNES REGAL

Gesichtsmasken sind echte Pflegespender und versorgen die Haut intensiv mit ihren Pflegestoffen. In dem Produktsegment der pflegenden Kosmetik sind Gesichtsmasken wahre Umsatzwunder für Industrie und Handel. Bei wachsenden Marktanteilen und der Eroberung von Regalfläche im Handel, rückt diese Produktkategorie in den Fokus der Regaloptimierung. Augenpads, Ölkapseln, Maskentücher und vieles mehr werden im Verkaufsregal in Produkttrays aus Karton platziert. Allerdings verschwinden sie bei zunehmendem Abverkauf hinten im Regal und sind für den Shopper nicht zu sehen und schlecht zu greifen. Oechsle Display Systeme hat ein einfaches aber geniales Konzept entwickelt, Ordnung und Sichtbarkeit im Regal für diese Produktkategorie zu optimieren.

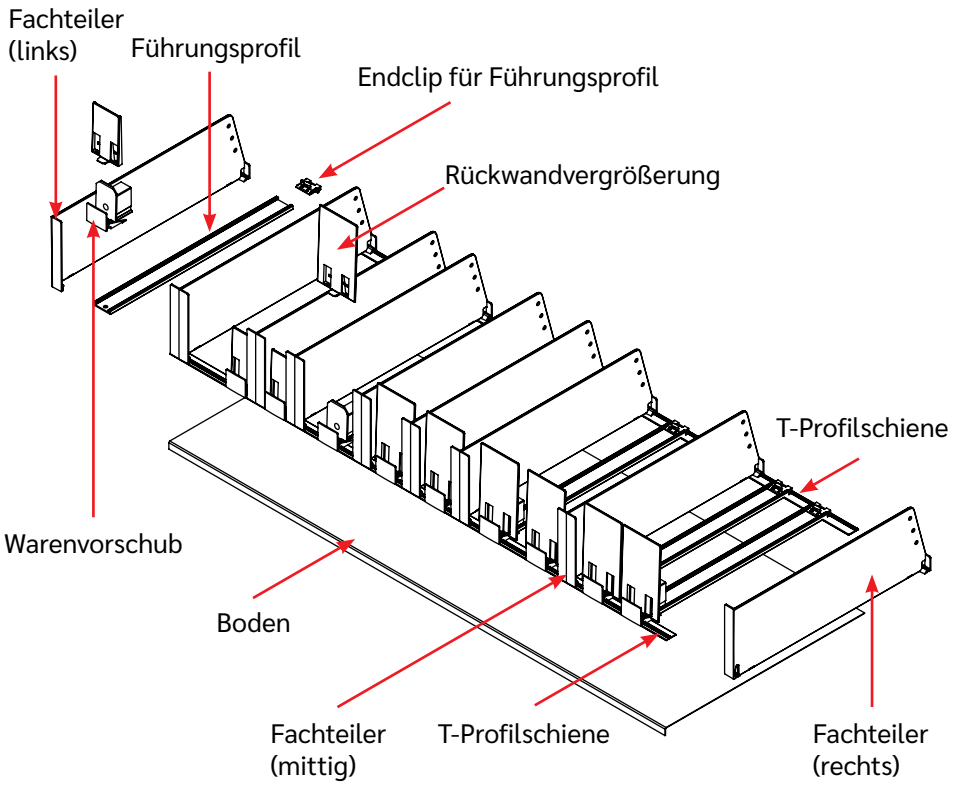

VORTEILE

- Fachteiler und Warenvorschub aus Oechsles Spritzguss-Portfolio
- Einfache Installation und Handling
- Als Plug & Play Variante auf vorkommissionierte Regalböden erhältlich
- Hohe Stabilität und Produktführung, aufgrund Schrägstellung der Frontanker
- Vielfältiger Produktnutzen und -einsatz dank unterschiedlicher Produktbreiten
- Integration in Ladenbausysteme und Regale, da minimalistischer Aufbau
- Einzigartiges Produktkonzept
- Beliebig erweiterbar
- Sauberes Regalbild – Produkte stehen immer an der Regalfront
- Minimaler Aufwand bei Regalpflege
- Produktbreiten sehr variabel

SYSTEM TIEFEN:	335 - 585 mm
DATEN:	PRIMA 5 +S Fachteiler, Vorschub mit Feder + Führungsprofil, Rückwandvergrößerung mit Labelhalter
FEDER STÄRKEN:	6 und 10 N (Newton)

Oechsle Display Systeme GmbH, Rudolf-Wanzl-Straße 13 – 15, 89340 Leipheim
Tel: +49 8221 2798-0 / info@oechsle.de / www.oechsle.de / www.hl-display.com

BENEFITS

- Dividers and pusher from Oechsle‘s injection molding portfolio
- Easy installation and handling
- Available as a plug & play variant on pre-commissioned shelves
- High stability and product guidance due to the inclined position of the front anchor
- Diverse product benefits and uses thanks to different product widths
- Integration into shopfitting systems due to the minimalist design
- Unique product concept
- Can be expanded at will
- Clean shelf appearance – products are always at the front of the shelf
- Minimum effort for shelf maintenance
- Product widths very variable

SYSTEM DEPTHS:	(incl. shelf divider + ground support) 350 mm (450, 550) x 112 mm x 105 mm
DATA:	PRIMA 5 +S shelf divider, product pusher + sliding rail, rear enlargement with label holder
SPRING STRENGTHS:	6 and 10 N (Newton)

BEAUTY SHELF

RADIANTLY BEAUTIFUL SHELF

Face masks are real care dispensers and intensively supply the skin with its care substances. In the product segment of skin care cosmetics, face masks are true sales miracles for industry and retail. With growing market shares and the conquest of shelf space in retail, this product category is moving into the focus of shelf optimisation. Eye pads, oil capsules, mask wipes and much more are placed on the retail shelf in cardboard product trays. However, as sales increase, they disappear at the back of the shelf and are not visible to the shopper and difficult to grab. Oechsle Display Systems has developed a simple but ingenious concept to optimise order and visibility on the shelf for this product category.

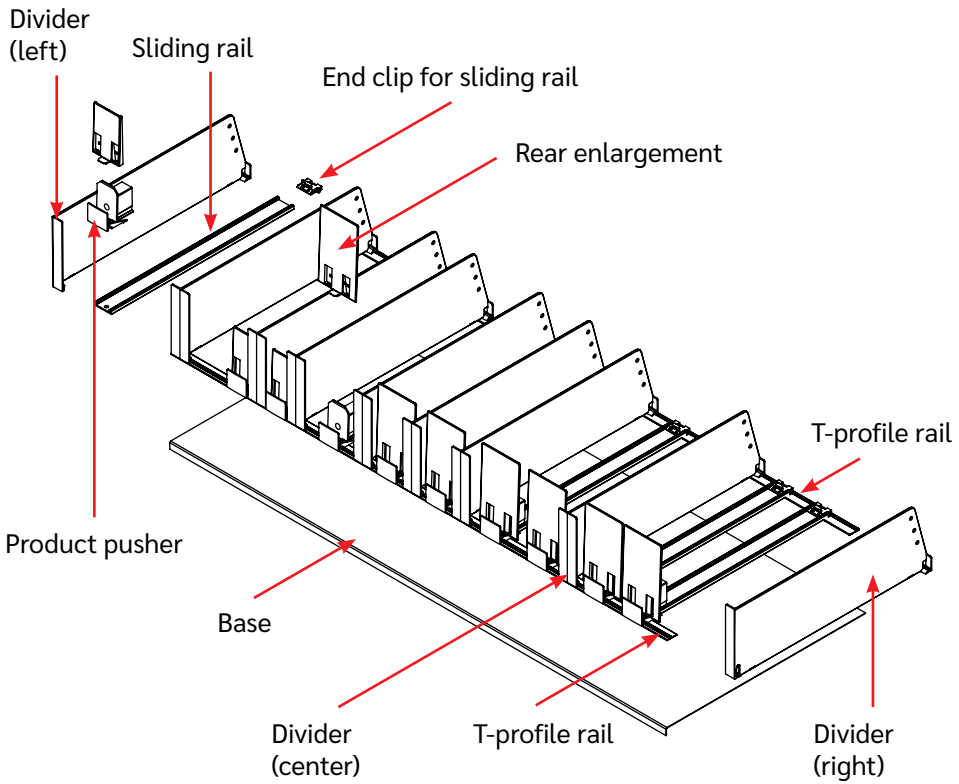

OEK & HL
Oechsle Display Systeme GmbH, Rudolf-Wanzl-Straße 13 – 15, 89340 Leipheim
phone: +49 8221 2798-0 / info@oechsle.de / www.oechsle.de / www.hl-display.com

NATURAL FACHTEILER

NACHHALTIGKEIT IM FOKUS

Fachteiler haben eine große Relevanz im Oechsle-Produktsortiment. Diese werden von uns hauptsächlich aus den Kunststoffen PC (Polycarbonat) und SAN (Styrol-Acrylnitril) im Spritzguss-Verfahren hergestellt. Da bei Oechsle Nachhaltigkeit im Fokus steht, hat sich unsere Entwicklungsabteilung dem Thema Alternative Materialien für Fachteiler gewidmet. Um den Anforderungen an ein nachhaltiges Produktkonzept gerecht zu werden, können wir nun unsere Fachteiler aus Pappe, WPC und PET produzieren und unseren Kunden anbieten.

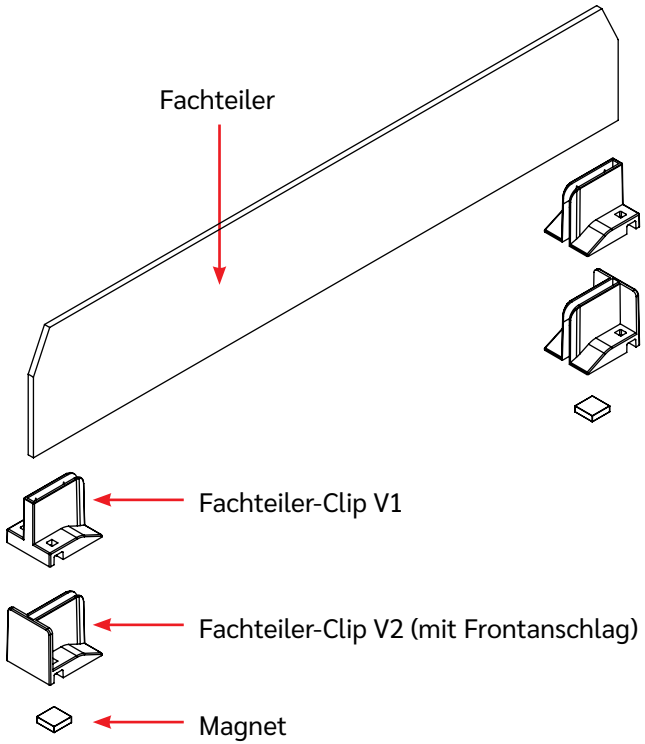

VORTEILE

- Bis zu 100 % recyclingfähig
- Der Fachteiler-Clip ist wiederverwendbar
- Verschiedene Fachteiler-Clips für alle Regaltypen
- Aktionsbezogener Einsatz für Markenartikel
- Bei der Verwendung von Pappe uneingeschränkte Druck- und Druckveredelungsmöglichkeiten wie Heißfolie, Lackeffekte oder Folienkaschierung sowie diverse Oberflächen
- Bei Holz zusätzlich Sondereffekte wie Branding
- Die Optik der Fachteiler kann sowohl bezüglich Materialität als auch Farbgebung auf das Regal abgestimmt werden
- Ökologischer Look & Feel passend zur Tonalität der Filiale und der jeweiligen Kategorie
- Robuste Anwendung und leichter Einbau
- Einfaches Handling bei der Montage und der Regalpflege
- Kombination zu anderen Oechsle Systemen möglich
- Auch mit Slow-Feed erhältlich, der sanfte Warenvorschub
- Verschiedene Variationen der Fachteiler-Clips

MATERIALIEN:	Pappe, WPC, PET
FACHTEILER-CLIP:	wiederverwendbar für alle gängigen T-Profilschienen und andere möglich
MAGNET:	Fachteiler-Clip optional mit Magnet für den direkten Einsatz auf einem Metall-Regalboden

Oechsle Display Systeme GmbH, Rudolf-Wanzl-Straße 13 – 15, 89340 Leipheim
Tel: +49 8221 2798-0 / info@oechsle.de / www.oechsle.de / www.hl-display.com

NATURAL DIVIDER

BENEFITS

- Up to 100 % recyclable
- The shelf divider clip is reusable
- Different shelf divider clips for all shelf types
- Promotion-related use for branded articles
- When using cardboard, unrestricted printing and print enhancement such as hot foil, lacquer effects or foil lamination as well as various surfaces.
- With wood, additional special effects such as branding
- The look of the dividers can be matched to the shelving unit in terms of color scheme can be matched to the shelving unit
- Ecological look & feel to match the tonality of the shop and the respective category
- Sturdy application and easy installation
- Easy handling during installation and shelf maintenance
- Combination with other Oechsle systems possible
- Also available with slow feed, the gentle pusher of goods
- Different variations of shelf divider clips

MATERIALS:	cardboard (paper), WPC, PET
DIVIDER-CLIP:	reusable Possible for all common T-profile rails and others
EXPANDS WIDHTS:	Shelf divider clip optionally with magnet for direct use on a metal shelf

SUSTAINABILITY IN FOCUS

Shelf dividers are of great relevance in the Oechsle product range. This are mainly made of the plastics PC (polycarbonate) and SAN (styrene-acrylonitrile) manufactured using the injection molding process. Since Oechsle focuses on sustainability, our development department has dedicated itself to the topic of alternative materials for shelf dividers. In order to meet the requirements of a sustainable product concept, we can now produce our shelfdividers from cardboard, WPC and PET and our customers offer.

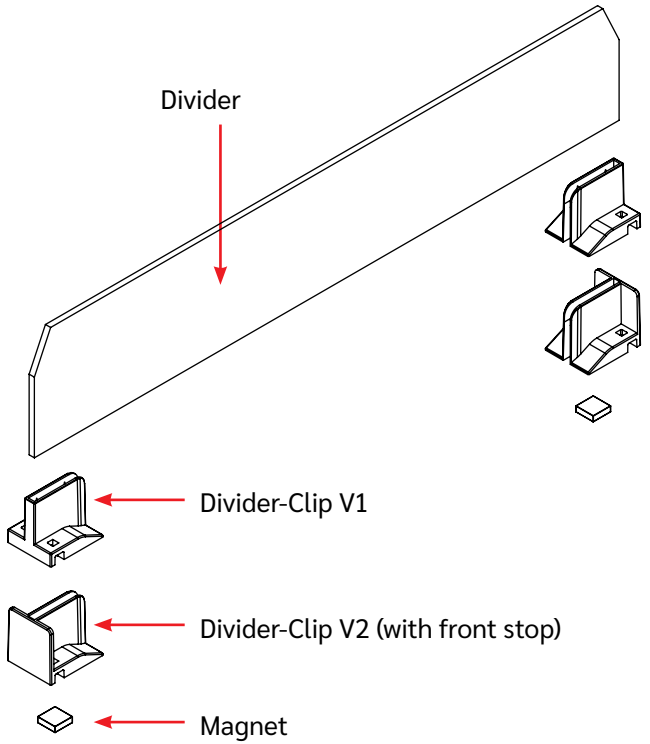

Oechsle Display Systeme GmbH, Rudolf-Wanzl-Straße 13 – 15, 89340 Leipheim
phone: +49 8221 2798-0 / info@oechsle.de / www.oechsle.de / www.hl-display.com

MULTI FLEX FACHTEILER

VARIABEL UND STABIL

In Kombination mit Oechsles Gleitplatte bietet der Multi Flex Fachteiler die perfekte Inszenierung. Der Multi Flex Divider mit der Höhe 120 mm erhält dabei ein Führungsprofil und einen integrierten seitlichen Warenvorschub, so dass Ware automatisch vorgeschoben wird. Der Regalboden mit der Gleitplatte kann ohne eine Neigung verwendet werden und viele Produktkategorien können eingesetzt werden. Minimaler Aufwand bei der Regalpflege und die Ware steht immer vorne im Regal. Der Warenvorschub ist auch als Slow Feed erhältlich und schiebt die Ware sanft und elegant an die Regalfront. Die Installation ist einfach und bietet danach ein sauberes Regalbild.

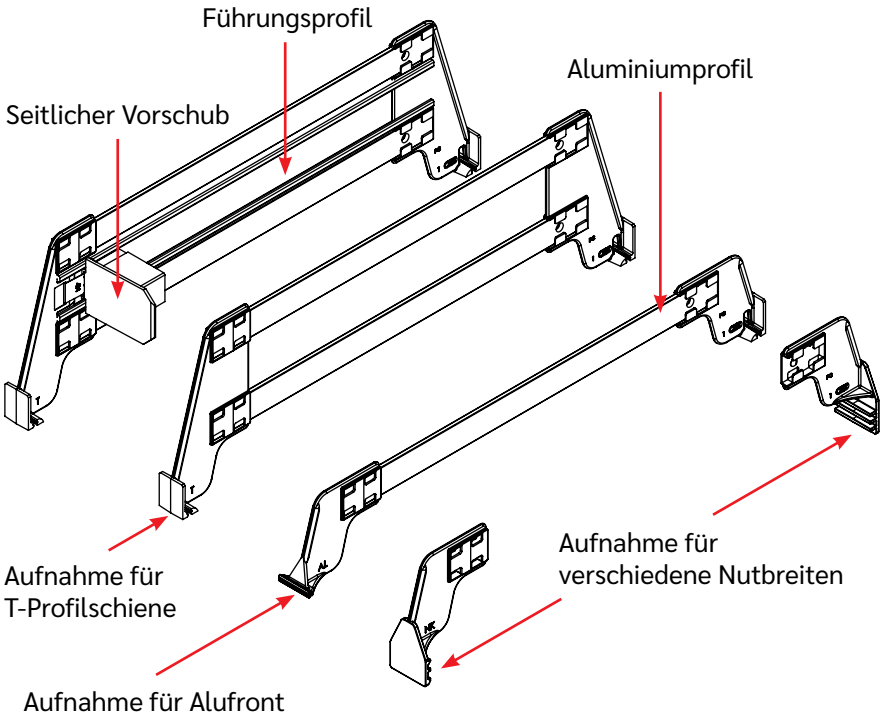

VORTEILE

- Vielfältige Anwendung dank variablen Höhen des Fachteilers und allen gängigen Aufnahmen für jeden Regalboden
- Fachteiler in allen Längen und mit seitlichem Vorschub vorhanden
- Seitlicher Vorschub auch als Slow Feed erhältlich
- Kombiernierbar mit unserer Gleitplatte für die perfekte Inszenierung
- Hohe Stabilität und Produktführung aufgrund hochwertigem Aluminium
- Einfache Installation und Handling
- Als Plug & Play Variante auf vorkommissionierte Regalböden erhältlich
- Abwechselndes Produktnutzen und -einsatz dank unterschiedlicher Produktbreiten und Höhen
- Integration in Ladenbausysteme und Regale, da minimalistischer Aufbau
- Sauberes Regalbild – Produkte stehen immer an der Regalfront
- Minimaler Aufwand bei Regalpflege
- Vereinfachte Regalpflege aufgrund des seitlichen Führungsprofiles
- Einzigartiges Produktkonzept
- Beliebig erweiterbar

AUFNAHMEN:	T-Profilschiene, Alufront, Nutschiene
ALUMINIUM PROFIL:	20 mm x 3 mm Länge kann auf alle gängigen Tiefen zugeschnitten werden
FACHTEILER GRÖSSEN:	Höhe bei 60 und 120 mm Länge kann auf alle gängigen Tiefen zugeschnitten werden

Oechsle Display Systeme GmbH, Rudolf-Wanzl-Straße 13 – 15, 89340 Leipheim
Tel: +49 8221 2798-0 / info@oechsle.de / www.oechsle.de / www.hl-display.com

BENEFITS

- Versatile use thanks to the variable heights of the shelf dividers and all standard mounts for every shelf
- Shelf dividers available in all lengths and with lateral pusher
- Side pusher also available as slow feed
- Can be combined with our slide plate for the perfect staging
- High stability and product guidance due to high quality aluminium
- Easy installation and handling
- Available as a plug & play variant on pre-commissioned shelves
- Alternating product use and use thanks to different product widths and heights
- Integration into shopfitting systems and shelving due to the minimalist design
- Clean shelf appearance – products are always at the front of the shelf
- Minimum effort for shelf maintenance
- Simplified shelf maintenance due to the lateral sliding rail
- Unique product concept
- Can be expanded

INTAKES:	T-profile rail, aluminium front, groove
ALUMINIUM PROFILE:	20 mm x 3 mm Length can be cut to all common depths
DIVIDER SIZES:	Height at 60 and 120 mm Length can be cut to all common depths

MULTI FLEX DIVIDER

VARIABLE AND STRONG

In combination with Oechsle‘s gliding plate this offers the perfect staging. The Multi Flex Divider with side product pusher with a height of 120 mm is equipped with a sliding rail and an integrated lateral pusher, so that goods are automatically pushed forward. The shelf with the sliding plate can be used without a slope for many product categories. Little effort in shelf maintenance is needed and the goods are always at the front of the shelf. The product pusher is also available as a slow feed version which pushes the goods gently and elegantly to the front of the shelf. Easy to install which provides a clean shelf appearance afterwards.

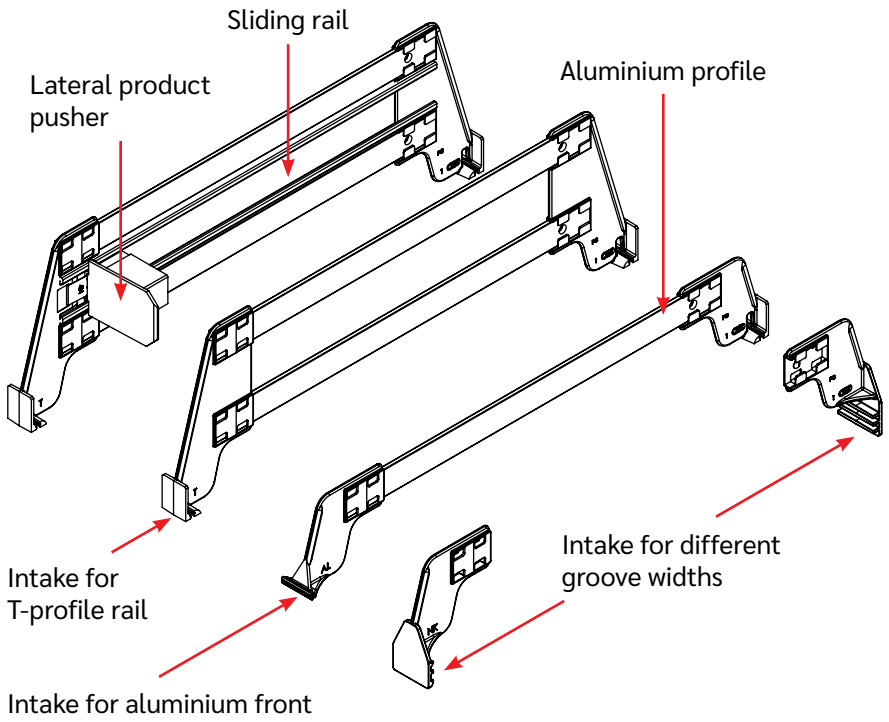

Oechsle Display Systeme GmbH, Rudolf-Wanzl-Straße 13 – 15, 89340 Leipheim
phone: +49 8221 2798-0 / info@oechsle.de / www.oechsle.de / www.hl-display.com

VARIOTRAY

STABIL UND SAUBER

Das System Variotray wurde speziell für Produkte entwickelt, die aufgrund ihrer Form eine stabile seitliche Führung benötigen (z.B. Dosen). Der integrierte und mit dem Warenvorschub fest verbundene Fachteiler verhindert ein seitliches Wegrutschen. Damit ist das Variotray die Lösung für kleinteilige, gleichartige Produkte wie z.B. Gewürze, Backzutaten oder auch den Drogeriebereich. Die Befestigung erfolgt vorne über T-Profilschienen, durch leichtes Anheben kann das Tray in die gewünschte Position gebracht und durch einfaches Absenken in der hinten im Regal befestigten Fixierleiste arretiert werden. So sind auch Änderungen im Regallayout schnell und problemlos zu handhaben. Eingesteckte Fronten oder eine durchgehende T-Profilschiene mit Aufkantung sorgen für den Warenanschlag nach vorne. Aufstecker für das Schiebergehäuse nehmen zusätzlich Produktlabels auf und dienen so der Stammplatzsicherung.

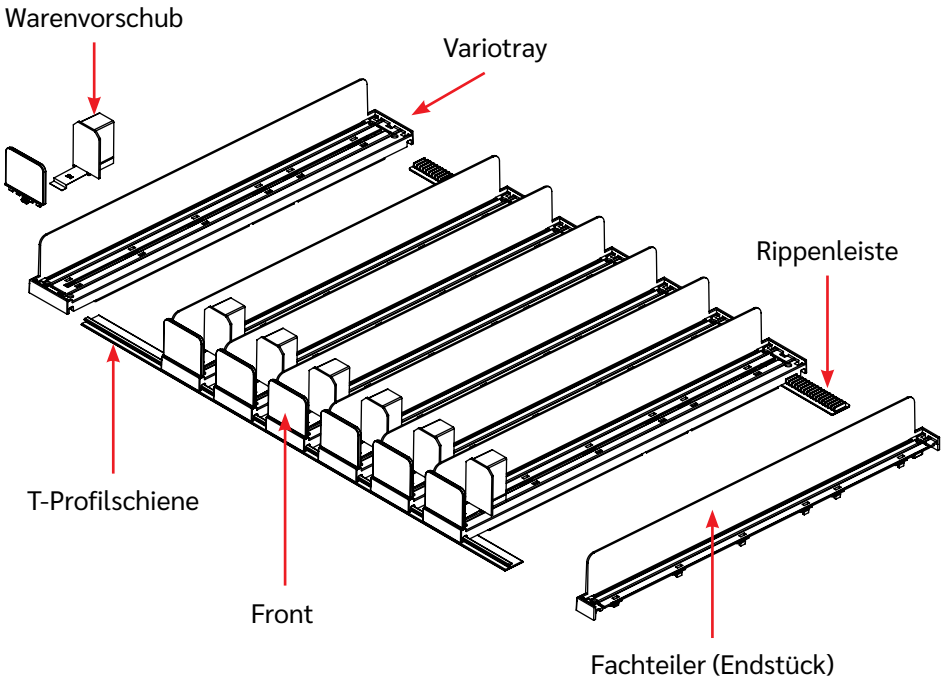

VORTEILE

- Hohe Stabilität und Produktführung aufgrund der Einheit von Fachteiler und Führungsprofil
- Hochwertige Optik und Durabilität
- Einfache Montage – auch als Plug & Play Lösung
- Schnelle Anpassung im Layoutwechsel
- Verfügbare Trays für viele unterschiedliche Regaltiefen
- Vormontierte Warenschieber in 2N, 4N oder 6N
- Eingesteckte Fronten sorgen für den Warenanschlag nach vorne
- Aufstecker für das Schiebergehäuse nehmen zusätzlich Produktlabels auf und dienen so der Stammplatzsicherung
- Spritzguß - Made in Leipheim/Germany
- OEK-Engineering

SYSTEM TIEFEN:	210, 235, 260, 285, 310, 335, 360, 385 und 460 mm
ZUBEHÖR:	Etikettenhalter, steckbare Fronten, Endstück

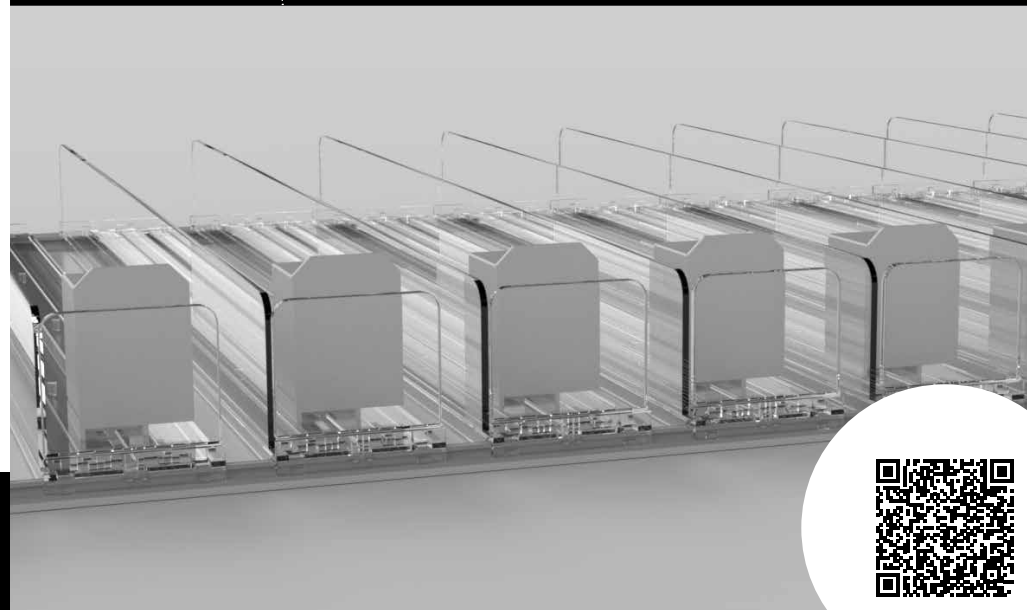

OEK & HL
Oechsle Display Systeme GmbH, Rudolf-Wanzl-Straße 13 – 15, 89340 Leipheim
Tel: +49 8221 2798-0 / info@oechsle.de / www.oechsle.de / www.hl-display.com

BENEFITS

- High stability and product guidance due to the unity of shelf divider and sliding rail
- High-quality appearance and durability
- Simple assembly - also as a plug & play solution
- Quick adjustment when changing layout
- Trays available for many different shelf depths
- Pre-assembled product slides in 2N, 4N or 6N
- Plugged-in fronts provide the goods stop to the front
- Slider housing attachments can accommodate additional product labels which secure the master position of your customer
- Injection moulding - Made in Leipheim/Germany
- OEK engineering

SYSTEM DEPTHS:	210, 235, 260, 285, 310, 335, 360, 385 and 460 mm
ACCESSORIES:	Labelholder, different fronts, end piece

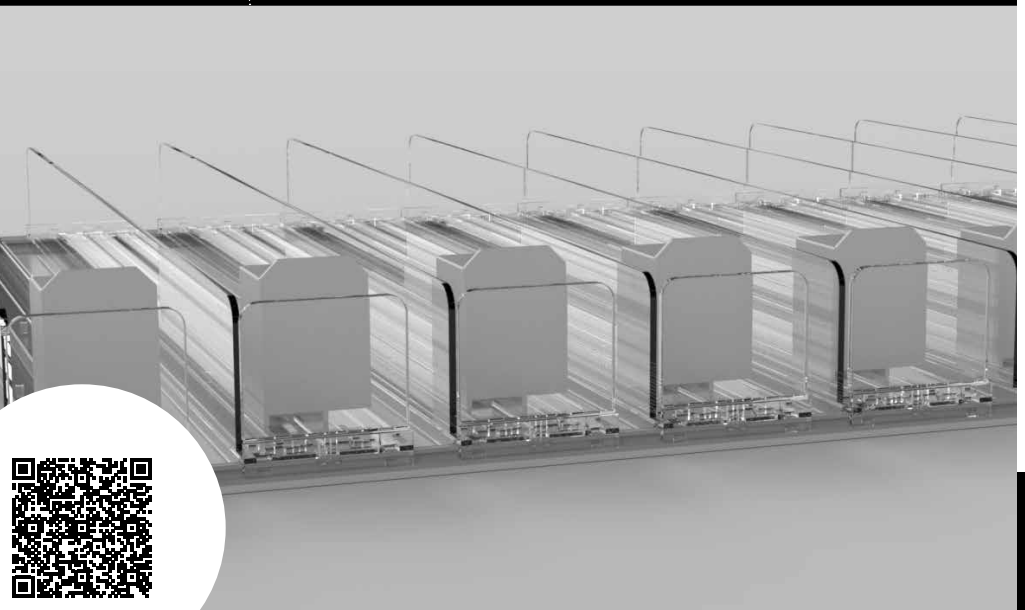

VARIOTRAY

STABLE AND CLEAN

The Variotray system was specially developed for products that require stable lateral guidance due to their shape (e.g. cans). The integrated shelf divider, which is firmly connected to the product pusher, prevents products from slipping sideways. This makes the Variotray the solution for small, similar products such as spices, baking ingredients or even the drugstore sector. The tray is attached at the front via T-profile rails. By lifting it slightly, the tray can be brought into the desired position and locked in place by simply lowering it into the fixing rail attached to the back of the shelf. This makes changes to the shelf layout quick and easy to handle. Plug-in fronts or a continuous T-profile rail with front stopper make the goods stop at the front. Slider housing clips additionally hold product labels which secure the master position of your customers products.

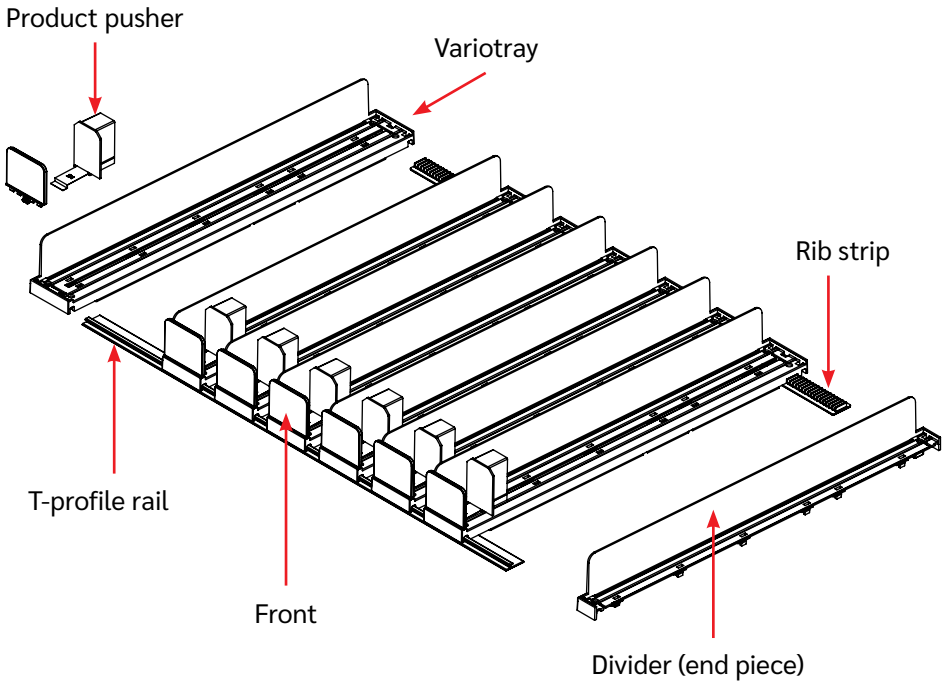

OEK & HL
Oechsle Display Systeme GmbH, Rudolf-Wanzl-Straße 13 – 15, 89340 Leipheim
phone: +49 8221 2798-0 / info@oechsle.de / www.oechsle.de / www.hl-display.com

PRIMA 2.0

INDIVIDUELL ANPASSBAR

PRIMA 2.0 ist ein System, welches für nahezu alle Verpackungsformen verwendet werden kann. Egal ob schmal, breit, niedrig oder hoch, auch runde und eckige Verpackungen sowie Tuben und Flaschen können mit PRIMA 2.0 optimal getrennt werden. Zur Auswahl stehen hierfür drei verschiedene Fachteiler. Der Fachteiler zum Aufstecken eignet sich bestens für niedrige und schmale Produkte. Um mit diesem Fachteiler auch breite Waren bestmöglich zu präsentieren, können Auflagestreifen individuell eingesetzt werden. Die Fachteiler haben bereits integrierte Auflagestreifen, und mit einer größeren Höhe sorgt der Fachteiler 120 mm auch bei hohen Verpackungen für ein sauberes Regalbild.

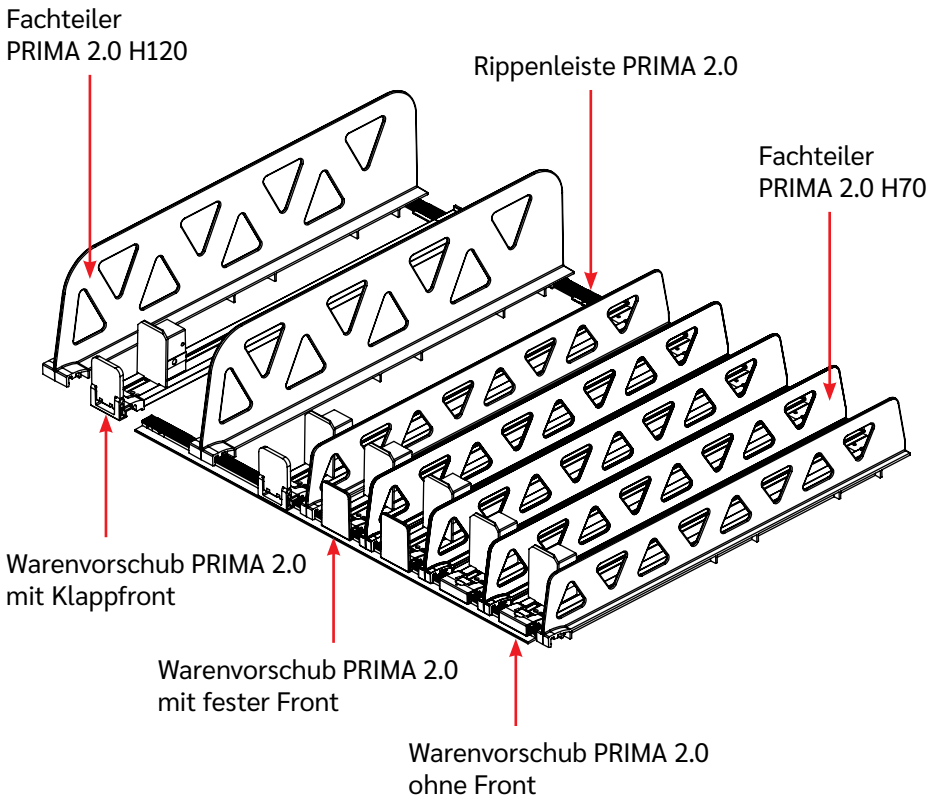

VORTEILE

- Leichtes Bestücken der Regale dank klappbarer Front
- Führungsschiene mit gleitoptimierter Oberfläche
- Erhältlich mit drei verschiedenen Frontankern
- Bessere Stabilität und sicherer Halt bei breiten, runden oder ovalen Produkten durch zusätzliche Auflagestreifen
- Kein seitliches Verrutschen dank spezieller Fixierung
- Erhältlich für jede Fachbodentiefe und jedes Regal
- Schnelles und einfaches Versetzen der Warenvorschübe
- Erhältlich mit oder ohne Slow Feed
- Individuell anpassbare Breite auf alle Produkte
- Flexible und schnelle Anpassung bei Layout Änderungen
- Frühzeitiges Erkennen von ausverkauften Artikeln
- Volle Warenpräsentation durch Warenvorschub
- Reduzierung der Arbeitskosten beim Vorziehen der Ware an die Regalfront
- Attraktive und ordentliche Präsentation der Waren
- Übereinstimmung von Preisauszeichnung und Produkt
- Leichte Erreichbarkeit der Ware im Regal

PRIMA 2.0 H70 + H120:	Fachteiler mit beidseitiger Auflage zum Aufstecken auf Frontschiene/Rippenleiste, transparent
FRONTEN:	Warenvorschürbe mit Klappfront, mit fester Front und ohne Front

Oechsle Display Systeme GmbH, Rudolf-Wanzl-Straße 13 – 15, 89340 Leipheim
Tel: +49 8221 2798-0 / info@oechsle.de / www.oechsle.de / www.hl-display.com

BENEFITS

- Shelves are easy to equip thanks to a folding front
- Sliding rail with a gliding surface
- Available with three different front anchors
- More stability with supporting strips to keep wide, round, or oval products securely in place
- Special fixation ensures that products don’t slip sideways
- Available for any shelf depth and type
- Quick and easy relocation of the product pushers
- Available with or without slow feed
- Width can be individually adapted to fit any product
- Flexible and quick adjustments after layout changes
- Early recognition of sold-out products
- Full product presentation through product pushers
- Appealing and well-managed presentation of products
- Matching product and price labelling
- Products are easy to reach on the shelves

PRIMA 2.0 H70 + H120:	Divider with bottom support left and right to click onto front rail/rib strip, transparent
FRONTS:	Product pushers with a folding front, with fixed front and without a front

PRIMA 2.0

INDIVIDUALLY ADAPTABLE

PRIMA 2.0 is a system that can be used for virtually all packaging formats. Whether narrow, wide, short, or tall, round or square packages as well as tubes and bottles, all packages can be optimally organized us-ing PRIMA 2.0. Choose between three different shelf dividers. The insertable shelf divider is ideal for short and narrow products. Supporting strips can individu-ally be applied to this divider for the ideal presenta-tion of wide products. The 120 mm and 70 mm shelf dividers have an integrated supporting strip. The 120 mm shelf divider is taller which ensures the shelf to stay tidy even with taller packages.

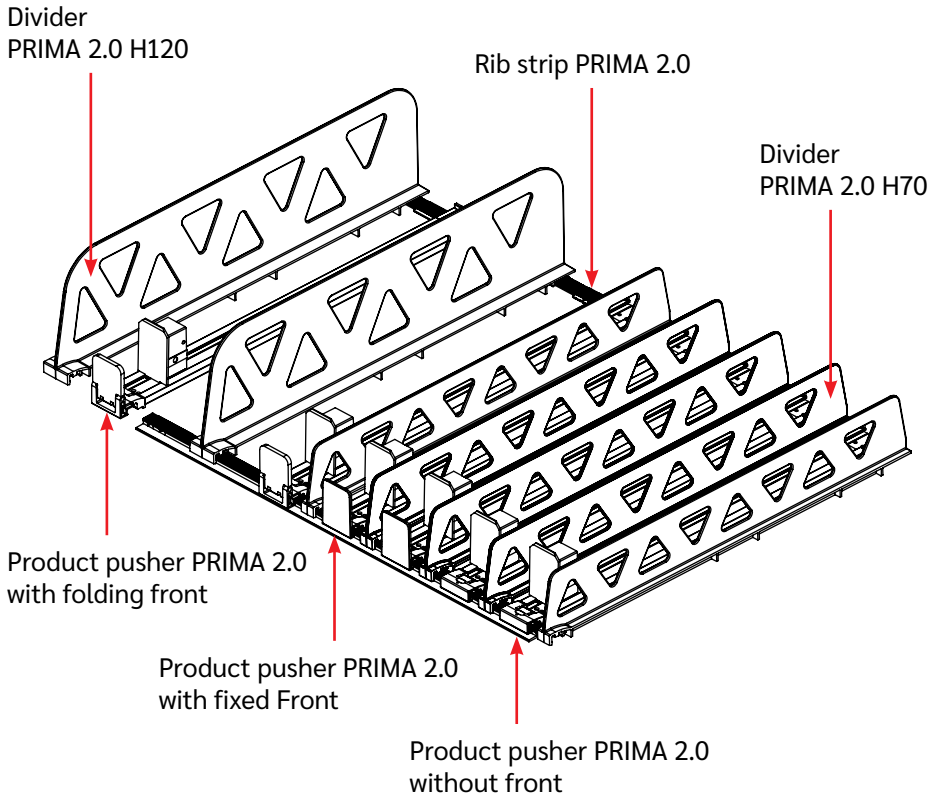

OEK & HL
Oechsle Display Systeme GmbH, Rudolf-Wanzl-Straße 13 – 15, 89340 Leipheim
phone: +49 8221 2798-0 / info@oechsle.de / www.oechsle.de / www.hl-display.com

MINI-VARIOTRAY NEON

VON MINI AUF MAXI

Relativ kleine, diffizile, runde und eckige Produkte können ab sofort mit unserem Mini-Variotray effizient, platzsparend und mit einem Warenvorschub ausgerüstet, im Regal platziert werden. Besonders geeignet für Produkte wie E-Liquids (Zigaretten), Nagellacke oder Duftöle. Das Mini-Variotray besteht aus einem Bauteil pro Facing und ist dadurch mit einem Handgriff zu montieren. Es ist immer solide am gleichen Platz und kann nicht so einfach wie einzelne Fachteiler, Warenschieber auf der T-Schiene hin und her bewegt werden. Somit eignet es sich hervorragend als Platzhalter und Ordnungssystem im Regal. Der Fachteiler und das Führungsprofil sind eine Einheit, was erstens das Handling positiv beeinflusst, zweitens die Stabilität und drittens die Optik. Das System kann wie ein Baukasten in der Breite beliebig erweitert werden. Der seitliche Abschluss wird mit einem separaten Endstück komplettiert.

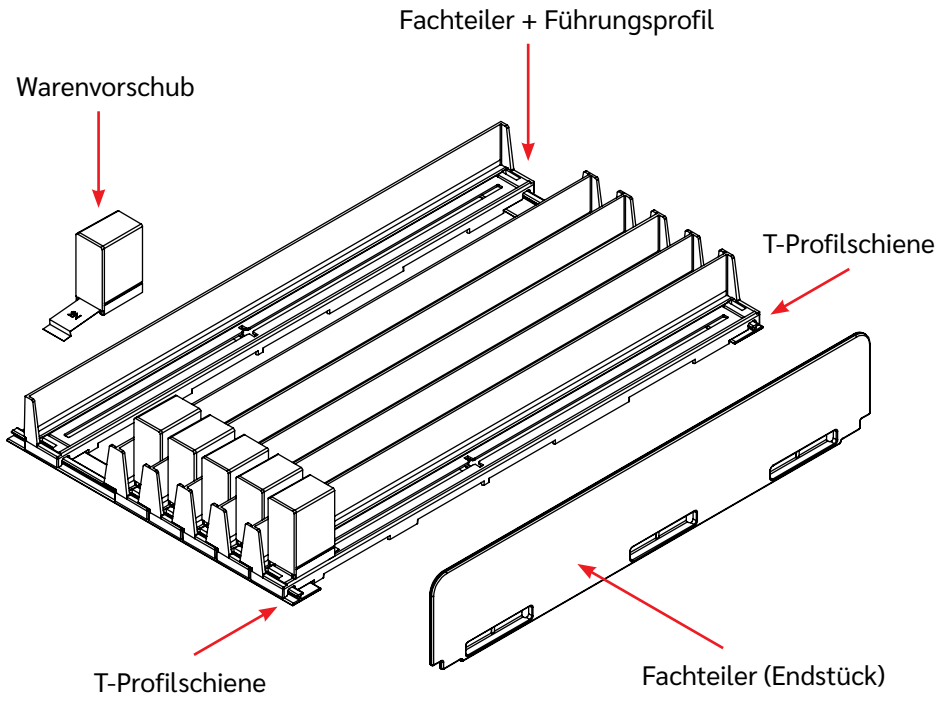

VORTEILE

- Hohe Stabilität und Produktführung, aufgrund der Einheit von Fachteiler und Führungsprofil
- In der Breite in definierten Abständen verstellbar
- Einfache Installation und Handhabung
- Integration in Ladenbausysteme und Regale, da minimalistischer Aufbau
- Einzigartiges Produktkonzept, viele Einsatzbereiche
- Platzierung von neuen Produkten, Varianten oder abverkaufssteigernde Kombinationen von Kategorien
- Erhöhter Warendruck qualitativ (Varianten) und quantitativ (Menge
- Einfache Konstruktion und Entnahme
- Erleichtertes Handling bei der Regalpflege und im Abverkauf
- Modularer Aufbau horizontal leicht erweiterbar
- Ausgestattet mit einem automatischen Warenvorschub

SYSTEM TIEFEN:	285 mm, 335 mm, 385 mm
PRODUKT BREITEN:	18 - 35 mm
ERWEITERTE BREITEN:	40 - 120 mm (Drehung der Einheit um 180 Grad)
FARBEN:	Gelb, rot und blau (andere auf Anfrage erhältlich)

Oechsle Display Systeme GmbH, Rudolf-Wanzl-Straße 13 – 15, 89340 Leipheim
Tel: +49 8221 2798-0 / info@oechsle.de / www.oechsle.de / www.hl-display.com

MINI-VARIOTRAY NEON

BENEFITS

- High stability and product guidance due to the unit of shelf dividers and sliding rail
- Adjustable in width at defined intervals
- Easy installation and handling
- Integration in shopfitting systems and shelves because of the minimalist structure
- Unique product concept, many areas of application
- Placement of new products, variants or combinations of categories to increase sales
- Increased product pressure qualitatively (variants) and quantitatively
- Simple construction and removal
- Easy handling of shelf maintenance and sales
- Modular structure, easily expandable horizontally
- Equipped with an automatic product pusher

SYSTEM DEPTHS:	285 mm, 335 mm, 385 mm
PRODUCT WIDTHS:	18 - 35 mm
EXPANDS WIDHTS:	40 - 120 mm (with a 180 degree rotation of the Mini-Variotray)
COLOURS:	yellow, red and blue (others available on request)

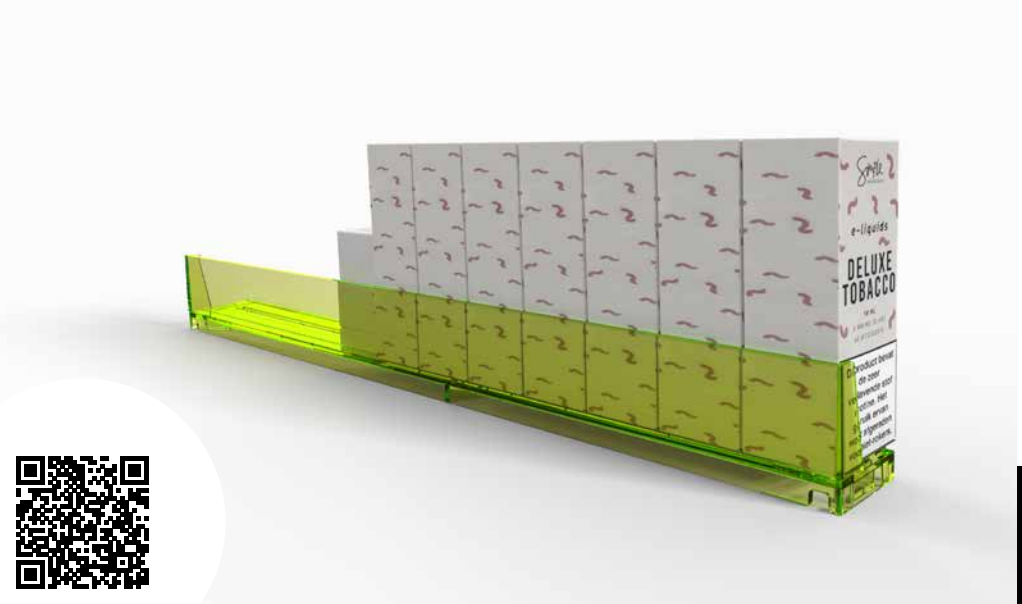

FROM MINI TO MAXI

Small, complicated, round and angular products can now be placed on the Mini-Variotray, which gives you more shelf efficiently and space, this system is equipped with pushers. Particularly suitable for products like E-liquids (cigarettes), nail polishes or scented oils. The Mini-Variotray consists of one component per facing and can therefore be assembled with one hand. It is stable and always stays in its place. It cannot be moved back and forth on the T-profile rail as easily as individual separators or pushers. It is therefore ideal as a placeholder or organization system on the shelf. The divider and the sliding rail together create one unit, which first of all have a positive effect on handling, second on stability and third on appearance. Like a modular system, the system can be expanded if required in terms of width. The sliding rail is equipped with a 2 newton pusher. The divider is attached at the front and back with help of a T-profile. The side termination is completed with a separate end piece.

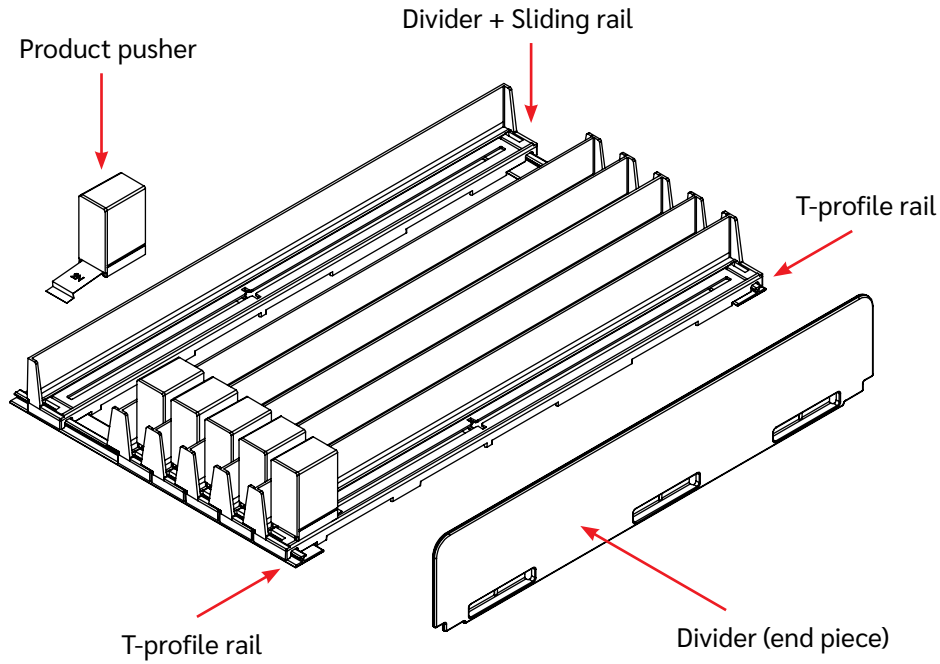

Oechsle Display Systeme GmbH, Rudolf-Wanzl-Straße 13 – 15, 89340 Leipheim
phone: +49 8221 2798-0 / info@oechsle.de / www.oechsle.de / www.hl-display.com

GLEITPLATTE + MULTI FLEX

PERFEKTER MIX

In Kombination mit Oechsles Gleitplatte bietet der Multi Flex Fachteiler mit seitlichem Vorschub die perfekte Inszenierung. Der Multi Flex Divider mit der Höhe 120 mm erhält dabei ein Führungsprofil und einen integrierten seitlichen Warenvorschub, so dass Ware automatisch vorgeschoben wird. Der Regalboden mit der Gleitplatte kann ohne eine Neigung verwendet werden und viele Produktkategorien können eingesetzt werden. Minimaler Aufwand bei der Regalpflege und die Ware steht immer vorne im Regal. Der Warenvorschub ist auch als Slow Feed erhältlich und schiebt die Ware sanft und elegant an die Regalfront. Die Installation ist einfach und bietet danach ein sauberes Regalbild.

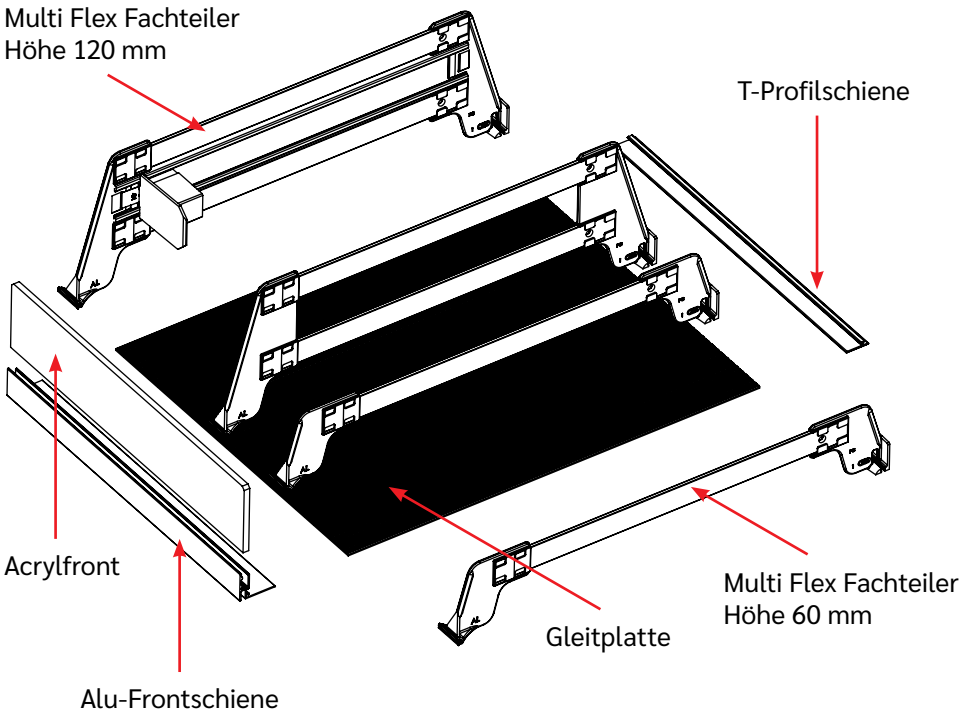

VORTEILE

- Einbaufertige Lieferung der Gleitplatte
- Variable Facheinteilung und optimale Seitenführung für ihre Produkte
- Gleitplatte in Regal-Standardtiefen und -längen erhältlich
- Auf Anfrage individuell anpassbar
- Naht- und fugenlose Extrusionsplatte garantiert langlebige Rutschperformance
- Verschleißarmes Material mit hervorragenden Hygieneeigenschaften
- Simple Installation und leicht zu reinigen
- Hohe Funktionalität
- Steigerung der Umsätze im Abverkauf
- Zeitersparnis für das Personal bei der Regalpflege
- Für alle Arten von Regalböden geeignet – auch Draht
- Geprüfte Lebensmittelkonformität für die Farben schwarz, weiß und grau
- Schneller Return on Investment
- Verwendbar für eine breites Produktportfolio
- Für große und schwere Produkte wie Flaschen und Gebinde sowie Kühl- und Tiefkühlprodukte
- Produktakzeptanz bei namhaften Handelskonzernen
- High-Tech Produkt und Umsatzturbo

MULTI FLEX H60:	Mit 2 Befestigungspunkten, Länge individuell anpassbar Aluminiumprofil: 20 mm Höhe x 3 mm Stärke
MULTI FLEX H120:	Mit 2 Befestigungspunkten, Länge individuell anpassbar Aluminiumprofil: 20 mm Höhe x 3 mm Stärke

Oechsle Display Systeme GmbH, Rudolf-Wanzl-Straße 13 – 15, 89340 Leipheim
Tel: +49 8221 2798-0 / info@oechsle.de / www.oechsle.de / www.hl-display.com

BENEFITS

- Delivery of the gliding plate ready for installation
- Variable compartments and ideal side glidng for your products
- Gliding plate available in standard shelf depths and lengths
- Customizable on request
- Seamless and smooth extrusion sheet guarantees long-lasting sliding performance
- Low-wear material with excellent hygienic properties
- Simple installation and easy to clean
- High functionality
- Increase in sale at the Point of Sale
- Saving of time for staff with shelf management
- Suitable for all types of shelves - including wire
- Tested food compliance for the colors black, white and grey
- Faster return on investment
- Can be used for a wide range of products
- For large and heavy products such as bottles and containers as well refrigerated and frozen products
- Product acceptance by well-known retail groups
- High-tech product and sales turbo

MULTI FLEX H60:	with 2 fixing points, length individually adjustable aluminium profile: 20 mm height x 3 mm strength
MULTI FLEX H120:	with 2 fixing points, length individually adjustable aluminium profile: 20 mm height x 3 mm strength

GLIDING PLATE + MULTI FLEX

PERFECT MIX

In combination with Oechsle‘s gliding plate the Multi Flex Divider with side product pusher offers the perfect staging. The Multi Flex Divider with a height of 120 mm is equipped with a guide profile and an integrated side product pusher, so that goods are automatically pushed forward. The shelf with the sliding plate can be used without a slope and many product categories can be used. Little effort in shelf maintenance is needed and the goods are always at the front of the shelf. The product pusher is also available as a slow feed version which pushes the goods gently and elegantly to the front of the shelf. Easy to install which provides a clean shelf appearance afterwards.

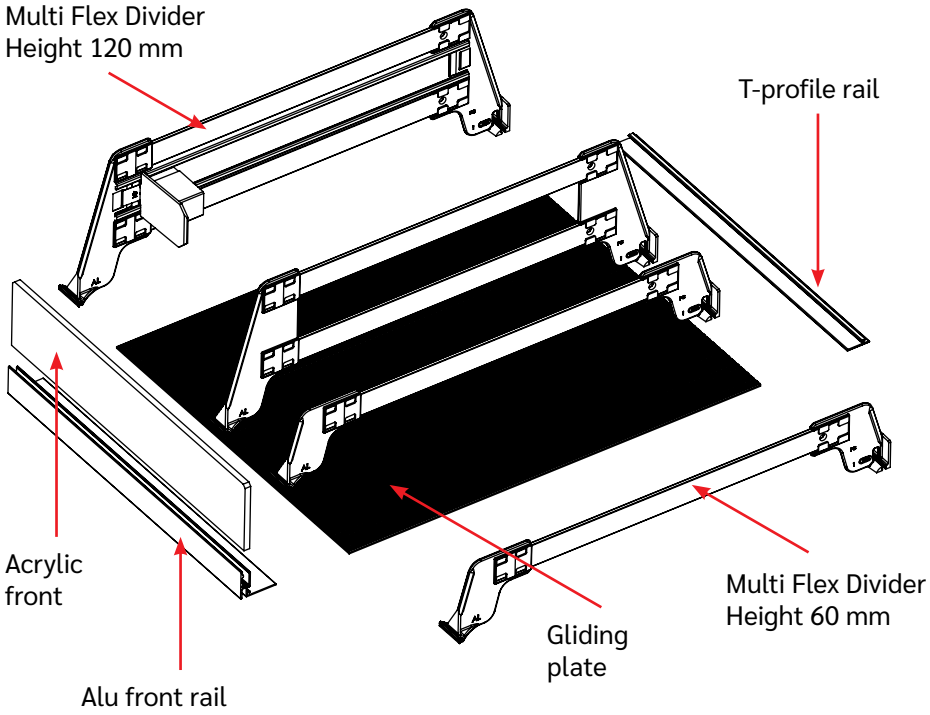

Oechsle Display Systeme GmbH, Rudolf-Wanzl-Straße 13 – 15, 89340 Leipheim
phone: +49 8221 2798-0 / info@oechsle.de / www.oechsle.de / www.hl-display.com

Oechsle Display Systeme GmbH
Rudolf-Wanzl-Straße 13-15
89340 Leipheim

+49 (0)8221 2798-0
info@oechsle.de
www.oechsle.de
www.hl-display.com

CONTACT US

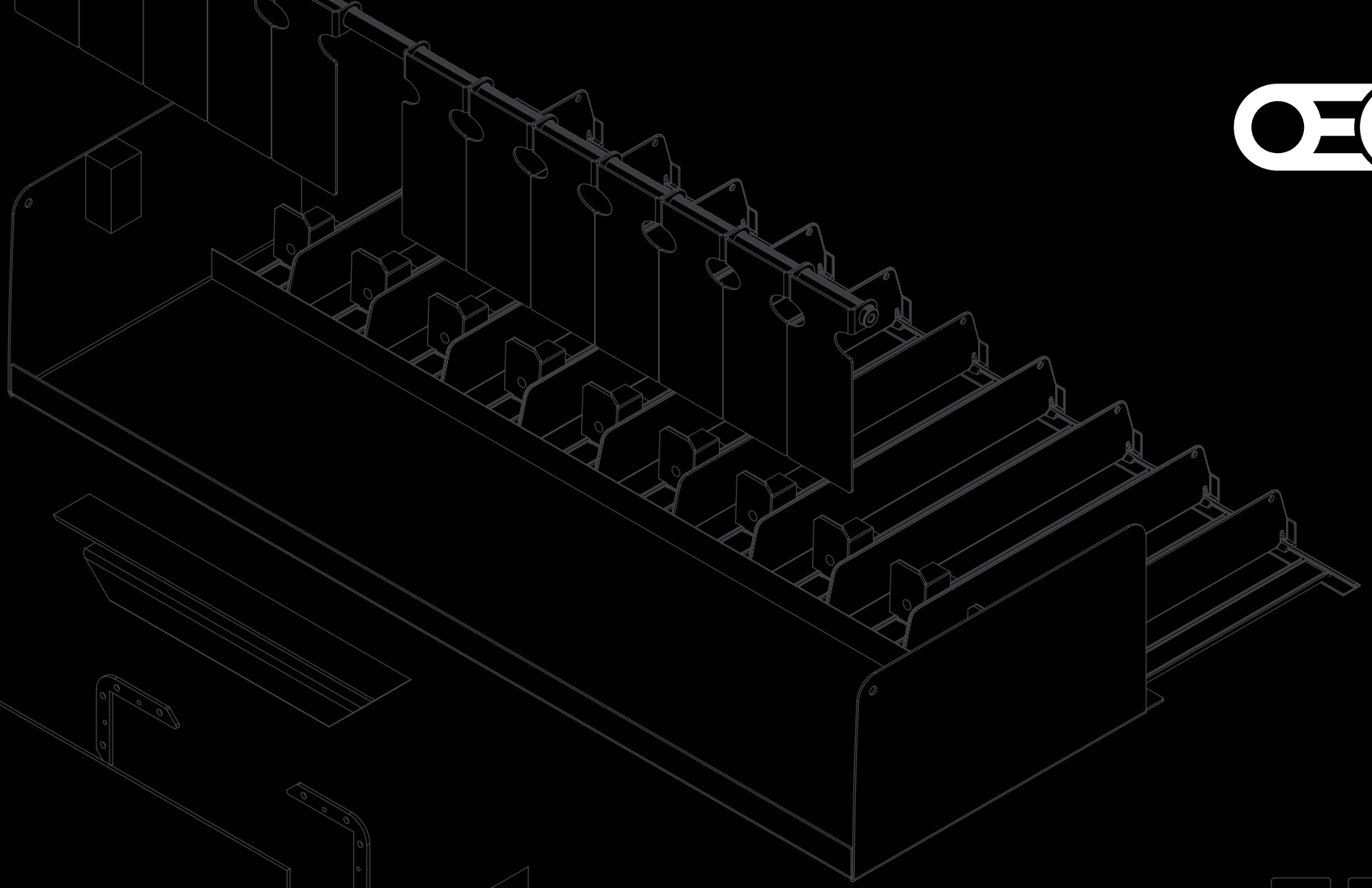

we.promote.selling.

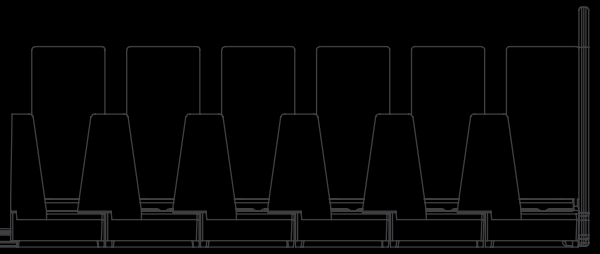

© Oechsle Display Systeme GmbH, 2023 / Picture credits: Oechsle Display Systeme GmbH